ABLE SPACER™

Instructions

Intended use - from birth*. Designed to improve delivery, eliminating the need for co-ordination.

BPA free
Anti-microbial
Low static properties

* with mask

CLEMENT CLARKE INTERNATIONAL

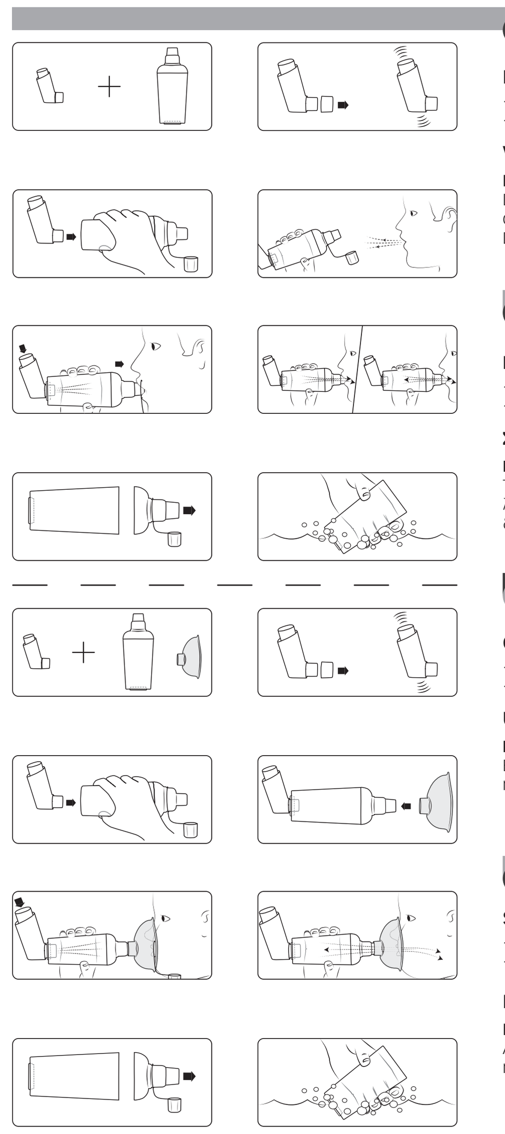

en

Contents

1 x Able Spacer — 1 x Instructions
1 x Mask (if included) — 1 x Cap

Intended Use

For use with most regular pMDIs
The Able Spacer™ is designed to make it easier to take medication from your pressurised metered dose inhaler (pMDI).

Intended User (All ages are approximate)

Able Spacer	: 4 + years
with small mask	: 0 - 4 years
with medium mask	: 2 - 6 years
with large mask	: Adult

Please Note:
The small and medium masks are also available with a whistle to help children with co-ordination.

Wash before initial use. See: '**Looking After the Spacer**'.

Preparing the Spacer

Remove the cap from the pMDI and prepare according to manufacturer's instructions.

Push the pMDI mouthpiece into the flexible inhaler adaptor. Remove spacer cap.

If using a face mask, please see: '**Using the Spacer with Face mask**'.

Looking After the Spacer

Wash the spacer at least once a week:

- Remove spacer cap and separate two halves of chamber.
- Do not separate one-way valve from mouthpiece section.
- Wash the parts in warm soapy water. There is no need to rinse the parts as the dried soapy residue helps to improve drug delivery.

Allow the parts to air dry naturally.

Re-assemble when completely dry.

Using the Spacer

Prepare as shown and follow a or b, whichever is most effective.

a Breathe out, as far as comfortable.
i Place the mouthpiece between the teeth and seal your lips around it. Holding the spacer firmly, press the pMDI canister down once to release a dose into the spacer.
ii Immediately inhale slowly and deeply through the mouth.
iii Remove the spacer from the mouth while holding your breath for as long as is comfortable.

Repeat if required

b Place the mouthpiece between the teeth and seal your lips around it. Holding the spacer firmly, press the pMDI canister down once to release a dose into the spacer. Breathe in and out through the mouthpiece at least 2 times. Remove the spacer from the mouth and breathe normally.

Repeat if required

Using the Spacer with Face Mask

Prepare the spacer and pMDI as shown. See: '**Preparing the Spacer**'.

i Push the face mask firmly onto the spacer mouthpiece.
ii Place the face mask over the nose and mouth, ensuring there are no gaps. Holding the spacer firmly, press the pMDI canister down once to release a dose into the spacer.
iii Breathe in and out through the face mask at least 4 times. (Movement of the blue flow valve can also be counted). Take the face mask away from the face and breathe normally.

Repeat if required

Using the Whistle Mask

The whistle is designed to sound each time the child inhales. Very young children may not generate sufficient flow to initiate the whistle.

(The whistle sound is dependent on fit and inhalation flow rate).

Disposal Note:

The Able Spacer and accessories can be disposed of as normal household waste.

Replace Able Spacer and accessories every 12 months or sooner if damaged.

⚠ Caution

- Not suitable for multiple patient use due to the risk of infection.
- Examine the device and diaphragm prior to use. Ensure diaphragm is flat, secure and no irregularities are present; loose diaphragms could enter the mouth and cause discomfort.
- Not suitable for dishwasher use; dishwasher detergents and extreme temperatures damage the device and cause loose diaphragms which could enter the mouth and cause discomfort.
- Do not clean the device with a brush, cloth, or any other implement, this will damage the device causing loose diaphragms which could enter the mouth and cause discomfort.
- Do not sterilise; extreme temperatures damage the device and could affect the medication dose.
- Store the device in a clean, dry place, in the coloured anti-static bag provided to prevent electrostatic charge which could negatively affect the administration of medication.
- Do not recycle the device; the spacer is made from multiple plastics and will be contaminated with medication upon use.

ar

المحتويات

1 × وصلة Able — 1 × إرشادات
1 × قناع (إذا كان مزودًا) — 1 × غطاء

الاستخدام المقصود

للاستخدام مع معظم بخاخات الاستنشاق المضغوطة ذات الجرعة المحددة
وصلة الاستنشاق Able Spacer™ مصممة لتسهيل تناول الدواء من بخاخ الاستنشاق المضغوط بالجرعة المحددة (البخاخ).

المستخدم المقصود (جميع الأعمار تقريبية)

وصلة Able Spacer	: +4 أعوام
مع قناع صغير	: من 0 إلى 4 أعوام
مع قناع متوسط	: من 2 إلى 6 أعوام
مع قناع كبير	: بالغون

الرجاء ملاحظة:
تتوفر الأقنعة الصغيرة والمتوسطة الحجم أيضًا مع صافرة لمساعدة الأطفال في التنسيق.

يجب الغسل قبل الاستخدام الأول. الرجاء مراجعة القسم: «**العناية بالوصلة**».

تجهيز الوصلة

انزع الغطاء من البخاخ وجهّز وفقًا لإرشادات الشركة المصنعة.

ادفع فوهة البخاخ في المهايئ المرن للبخاخ. وانزع غطاء الوصلة.

ذا كنت تستخدم قناع وجه، فيُرجى مراجعة القسم: "استخدام الوصلة مع قناع الوجه ".

العناية بالوصلة

يجب غسل الوصلة مرة واحدة على الأقل أسبوعيًا:

- انزع غطاء الوصلة وافصل جزأي الغرفة.
- لا تفصل صمام الاتجاه الواحد من قسم الفوهة (قطعة الفم). اغسل القطع بماء
- دافئ وصابون. لا حاجة لشطف القطع حيث إن بقايا الصابون الجافة تساعد في تحسين سحب الدواء.

اترك القطع لتجف في الهواء طبيعيًا.

أعد التجميع بعد الجفاف الكامل.

استخدام الوصلة

يجب التجهيز كما هو مبين وتطبيق الإرشادات الواردة بالنقطة (أ) **أو** (ب)، أيتهما الأكثر فعالية.

(أ) تنفس، بأكبر قدر من الراحة.
1. ضع الفوهة (قطعة الفم) بين الأسنان وأحكم الشفتين حولها. ثم أمسك الوصلة بإحكام واضغط علبة البخاخ لأسفل مرة واحدة لإطلاق جرعة في الوصلة.
2. فورًا استنشق ببطء وبعمق عن طريق الفم.
3. أخرج الوصلة من الفم بينما تحبس نفسك لأطول فترة مريحة ممكنة.

كرر إذا لزم الأمر

(ب) ضع الفوهة (قطعة الفم) بين الأسنان وأحكم الشفتين حولها. ثم أمسك الوصلة بإحكام واضغط علبة البخاخ لأسفل مرة واحدة لإطلاق جرعة في الوصلة. تنفس للداخل (شهيق) وللخارج (زفير) من خلال الفوهة مرتين (2) على الأقل. أخرج الوصلة من الفم وتنفس بطريقة طبيعية.

كرر إذا لزم الأمر

استخدام الوصلة مع قناع الوجه

يجب التجهيز كما هو مبين. الرجاء مراجعة القسم: « **تجهيز الوصلة** ».

1. يجب التجهيز كما هو مبين. اضغط قناع الوجه بإحكام على فوهة الوصلة.
2. ضع قناع الوجه على الأنف والفم، مع التأكد من عدم وجود فجوات. أمسك الوصلة بإحكام واضغط علبة البخاخ لأسفل مرة واحدة لإطلاق جرعة في الوصلة.
3. تنفس للداخل (شهيق) وللخارج (زفير) من خلال الفوهة 4 مرات على الأقل. (يمكن كذلك احتساب حركة صمام التدفق الأزرق). أبعد القناع عن الوجه وتنفس بطريقة طبيعية.

كرر إذا لزم الأمر

استخدام قناع بصافرة

الصافرة مصممة لتحدث صوتًا في كل مرة يستنشق فيها الطفل. وقد لا يسحب الأطفال الصغار جدًا الدواء بما يكفي لإطلاق الصافرة.

(يعتمد صوت الصافرة على إحكام وضع الوصلة ومعدل تدفق الاستنشاق).

ملاحظة بشأن التخلص:

يمكن التخلص من جهاز الاستنشاق Able ضمن المخلفات المنزلية العادية.

يستبدل جهاز الاستنشاق Able وملحقاته كل ١٢ شهرًا أو بمجرد تلفه.

⚠ تحذير

- غير مناسب للاستخدام المشترك لعدة مرضى بسبب خطر العدوى.
- افحص الجهاز والغشاء قبل الاستخدام. وتأكد أن الغشاء مسطح وآمن ولا توجد أجزاء معيبة، قد يدخل الغشاء المرتخي إلى الفم ويتسبب في الشعور بالإزعاج.
- غير مناسب للاستخدام في غسالات الأطباق، تتسبب المطهرات المستخدمة في غسالات الأطباق ودرجات الحرارة المرتفعة في تلف الجهاز وتؤدي لارتخاء الأغشية التي قد تدخل إلى الفم وتتسبب في الشعور بالإزعاج.
- يحظر تنظيف الجهاز باستخدام فرشاة أو قطعة قماش أو أي أداة أخرى، حيث سيؤدي ذلك إلى تلف الجهاز ويتسبب في ارتخاء الأغشية التي قد تدخل إلى الفم وتتسبب في الشعور بالإزعاج.
- يحظر التعقيم، حيث تؤدي درجات الحرارة العالية إلى تلف المنتج وقد تؤثر على جرعة الدواء.
- يحفظ الجهاز في مكان نظيف وجاف في الحقيبة الملونة المضادة للاستاتيكية التي تمنع الشحنة الكهروستاتيكية من التأثير بشكل سلبي على تناول الدواء.
- يحظر إعادة تدوير الجهاز، حيث إن جهاز الاستنشاق مصنوع من أنواع بلاستيكية متعددة وسيتعرض للتلوث في أثناء تناول الدواء.

cz

Obsah

1 x Able Aplikátor — 1 x Návod
1 x Maska (je-li součástí dodávky) — 1 x Krytka

Určené použití

Pro použití s běžnými tlakovými aerosolovými dávkovači
Able Spacer™ je navržen pro usnadnění užívání léku pomocí tlakového aerosolového dávkovače.

Určení uživatelé (Věk je přibližný)

Aplikátor Able Spacer	: 4 + let
S malou maskou	: 0 - 4 roky
Se střední maskou	: 2 - 6 roky
S velkou maskou	: dospělí

Upozornění:
Malé a střední masky jsou také dostupné s píšťalkou, která usnadňuje dětem koordinaci.

Před prvním použitím opláchněte. Viz: '**Péče o aplikátor**'.

Příprava aplikátoru

Sundejte krytku z aerosolového dávkovače a připravte jej podle pokynů výrobce.

Nasuňte náustek rozprašovače do pružného adaptéru inhalátoru. Sundejte krytku aplikátoru.

Pokud používáte obličejovou masku, viz: '**Použití aplikátoru s obličejovou maskou**'.

Péče o aplikátor

Alespoň jednou za týden aplikátor umyjte:

- Sundejte krytku aplikátoru a oddělte dvě poloviny komory.
- Z náustku jednocestný ventil neoddělujte.
- Omyjte díly v teplé mýdlové vodě. Není nutné díly oplachovat, protože zaschlé zbytky mýdla pomohou zlepšit přísun léku.

Nechejte díly volně uschnout na vzduchu.

Po vyschnutí znovu smontujte.

Použití aplikátoru

Připravte se, jak ukazuje a postupujte podle a nebo b, podle toho, co je více účinné.

a Vydechněte, jak jen můžete.
i Umístěte náustek mezi zuby a rty utěsněte okolo něj. Držte aplikátor pevně, zatlačte nádobku aerosolového dávkovače dolů, jednou, aby se do aplikátoru uvolnila dávka.
ii Ihned pomalu a hluboce vdechujte ústy.
iii Vyjměte aplikátor z úst a zadržujte dech tak dlouhou, jak jen to bude možné.

V případě nutnosti opakujte

b Umístěte náustek mezi zuby a rty utěsněte okolo něj. Držte aplikátor pevně, zatlačte nádobku aerosolového dávkovače dolů, jednou, aby se do aplikátoru uvolnila dávka. Vdechujte a vydechujte skrz náustek alespoň dvakrát. Pak aplikátor z úst vyjměte a dýchejte normálně.

V případě nutnosti opakujte

Použití aplikátoru s obličejovou maskou

Připravte se, jak ukazuje. Viz: '**Příprava aplikátoru**'.

i Připravte se, jak ukazuje. Přitlačte pevně obličejovou masku na náustek aplikátoru.
ii Umístěte obličejovou masku přes nos a ústa a ujistěte se, že nejsou okolo žádné mezery. Držte aplikátor pevně, stlačte nádobku tlakového aerosolového dávkovače směrem dolů a jednou uvolněte dávku do aplikátoru.
iii Vdechujte a vydechujte přes obličejovou masku alespoň čtyřikrát. (Lze také počítat pohyb modrého ventilu). Obličejovou masku sundejte z obličeje a dýchejte normálně.

V případě nutnosti opakujte

Použití masky s píšťalkou

Píšťalka zazní vždy, když dítě vdechne. Velmi malé děti nevyvinout dostatečný tok vzduchu, aby písknutí zaznělo.

(Zvuk písknutí závisí na síle a míře inhalace).

Pokyny pro likvidaci:

Nástavec Able a příslušenství lze likvidovat jako běžný domovní odpad.

V případě poškození vyměňte nástavec Able a příslušenství nebo je měňte co 12 měsíců.

⚠ Varování

- Není vhodné k použití pro více pacientů, jelikož hrozí riziko přenosu infekce.
- Před použitím zařízení i membránu zkontrolujte. Ujistěte se, že je membrána plochá, zajištěná a nevykazuje žádné chyby; uvolněná membrána by mohla projít do úst a způsobit potíže.
- Není vhodné pro mytí v myčce; mycí přípravky do myčky a vysoké teploty poškozují zařízení a způsobí uvolnění membrány, která pak může projít do úst a způsobit potíže.
- Zařízení nečistěte kartáčkem ani hadříkem ani jinak, došlo by k poškození zařízení a uvolnění membrány, která by mohla projít do úst a způsobit potíže.
- Nesterilizujte; vysoké teploty poškodí zařízení a mohly by ovlivnit dávkování léku.
- Skladujte zařízení na čistém a suchém místě, v barevném antistatickém sáčku, který je dodán za účelem ochrany před elektrostatickým nábojem, který by mohl negativně ovlivnit podávání léku.
- Zařízení nerecyklujte; nástavec je vyroben z vícenásobného plastu a je při použití kontaminován lékem.

da

Indhold

1 x Able Spacer — 1 x Brugsanvisning
1 x Maske (hvis medfølgende) — 1 x Hætte

Tiltænkt brug

Til brug med de fleste almindelige pMDI'er
Able Spacer™ er designet til at gøre det nemmere at indtage medicin fra din inhalatorer med trykafmålt dosis (pMDI).

Tiltænkt bruger (Alle aldre er omtrentlige)

Able Spacer	: 4 + år
Med lille maske	: 0 - 4 år
Med mellemstor maske	: 2 - 6 år
Med stor maske	: Voksen

Bemærk:
Den lille og den mellemstore maske er også tilgængelig med en fløjte til at hjælpe børn med koordination.

Skal vaskes inden første brug. Se: "**Pleje af spaceren**".

Forberedelse af spaceren

Fjern hætten fra pMDI'en og forbered den i henhold til fabrikantens anvisninger.

Skub pMDI-mundstykket ind i den fleksible inhalator-adapter. Fjern hætten (hvis påsat).

Hvis du bruger en ansigtsmaske, se venligst: "**Brug af spaceren med en ansigtsmaske**".

Pleje af spaceren

Vask spaceren mindst én gang om ugen:

- Fjern hætten og adskil de to halvdele af kammeret.
- Adskil ikke en envejs-ventil fra mundstykket.
- Vask delene i varmt sæbevand. Delene behøver ikke at blive skyllet, da de indtørrede sæberester hjælper til at forbedre deponeringen af medicinen.

Lad delene lufttørre naturligt.

Saml den igen, når den er helt tør.

Sådan bruges spaceren

Forbered den, som vist og følg a eller b, alt efter hvad der er mest effektivt.

a Ånd ud, så lang tid, det er komfortabelt.
i Placer mundstykket imellem tænderne og luk dine læber omkring den. Hold spaceren fast, tryk pMDI-cylinderen ned én gang for at frigive en dosis ind i spaceren.
ii Inhaler straks langsomt og dybt gennem munden.
iii Fjern spaceren fra munden, mens du holder vejret så lang tid, det er komfortabelt.

Gentag proceduren, hvis krævet

b Placer mundstykket imellem tænderne og luk dine læber omkring den. Hold spaceren fast, tryk pMDI-cylinderen ned én gang for at frigive en dosis ind i spaceren. Ånd ind og ud igennem mundstykket mindst 2 gange. Fjern spaceren fra munden og ånd normalt.

Gentag proceduren, hvis krævet

Brug af spaceren med en ansigtsmaske

Forbered den, som vist. Se: **Forberedelse af spaceren**.

i Skub ansigtsmasken fast på spacerens mundstykke.
ii Placer ansigtsmasken over næsen og munden, og sørg for, at der er nogen mellemrum. Hold spaceren fast og tryk pMDI-cylinderen ned én gang for at frigive en dosis ind i spaceren.
iii Ånd ind og ud igennem ansigtsmasken mindst 4 gange. (Du kan også tælle bevægelserne af den blå flow-ventil). Fjern ansigtsmasken fra ansigtet og ånd normalt.

Gentag proceduren, hvis krævet

Brug af fløjten med masken

Fløjten er designet til at afgive en lyd hver gang barnet inhalerer. Meget små børn kan muligvis ikke danne et tilstrækkeligt flow til at få fløjten til at lyde.

(Fløjtelyden er afhængig tilpasningen og inhalationsflow-hastigheden).

Bemærkning vedrørende bortskaffelse:

Able spaceren og tilbehør kan bortskaffes som normalt husholdningsaffald.

Udskift Able spaceren og tilbehør hvert år eller oftere, hvis den er beskadiget.

⚠ Advarsel

- Ikke egnet til anvendelse af flere forskellige patienter pga. risiko for infektion.
- Kontrollér enheden og membranen inden brug. Kontrollér, at membranen er flad, sikker og at der ikke er uregelmæssigheder; løse membraner kan komme i munden og forårsage ubehag.
- Ikke egnet til vask i en opvaskemaskine; opvaskemidler og ekstreme temperaturer kan ødelægge enheden og forårsage løse membraner, som kan komme i munden og forårsage ubehag.
- Rengør ikke enheden med en børste, klud eller andre genstande, da de kan ødelægge enheden og forårsage løse membraner, som kan komme i munden og forårsage ubehag.
- Må ikke steriliseres; ekstreme temperaturer kan ødelægge enheden og påvirke doseringen af medicin.
- Opbevar enheden i den farvede antistatiske pose på et rent og tørt sted for at forhindre elektrostatisk opladning, hvilket kan have en negativ indflydelse på doseringen af medicin.
- Enheden må ikke genbruges; spaceren er fremstillet af flere forskellige plastiktyper og vil blive forurenet af medicin ved brug.

de

Inhalt

1 x Able Spacer — 1 x Gebrauchsanweisung
1 x Maske (falls zutreffend) — 1 x Kappe

Vorgesehene Verwendung

Für die Verwendung mit den meisten handelsüblichen pMDIs.
Der Able Spacer™ wurde dazu entwickelt, die Bereitstellung der Medikation über einen mit Druck beaufschlagten Dosierinhalator (pMDI) zu optimieren.

Patienten: (Sämtliche Altersangaben sind als Näherungswerte zu verstehen.)

Able Spacer	: 4 Jahre und älter
Mit kleiner Maske	: 0–4 Jahre
Mit mittelgroßer Maske	: 2–6 Jahre
Mit großer Maske	: Erwachsene

Hinweis:
Die kleinen und mittelgroßen Masken sind auch mit Pfeife verfügbar, um Kinder bei der Koordination zu unterstützen.

Vor dem ersten Gebrauch reinigen. Siehe: ‚**Pflege des Spacers**'.

Vorbereitung des Spacers

Kappe vom pMDI entfernen und nach Herstelleranweisungen vorbereiten.

Das pMDI-Mundstück in den biegsamen Inhalatoradapter schieben, und die Spacer-Kappe abnehmen (falls vorhanden).

Bei Verwendung einer Gesichtsmaske finden Sie weitere Anweisungen unter: ‚**Verwendung des Spacers mit Gesichtsmaske**'.

Pflege des Spacers

Den Spacer mindestens einmal pro Woche reinigen:

- Spacer-Kappe entfernen und die beiden Kammerhälften voneinander trennen.
- Das Rückschlagventil nicht vom Mundstück trennen.
- Bauteile in warmem Seifenwasser reinigen. Sie müssen nicht mit klarem Wasser gespült werden, da getrocknete Seifenreste bei der Medikamentenbereitstellung unterstützen.

Bauteile an der Luft trocknen lassen.

Nach dem Trocknen wieder zusammensetzen.

Verwendung des Spacers

Wie gezeigt vorbereiten und Anweisung a oder b folgen, je nachdem, welche Vorgehensweise wirksamer ist.

a So kräftig wie möglich ausatmen, ohne dass es unangenehm wird.
i Das Mundstück zwischen den Zähnen platzieren und die Lippen darum schließen. Den Spacer festhalten und den pMDI-Behälter einmal nach unten drücken, um eine Medikamentendosis in den Spacer abzugeben.
ii Sofort langsam und tief durch den Mund einatmen.
iii Den Spacer aus dem Mund nehmen, gleichzeitig so lange wie möglich die Luft anhalten, ohne dass es unangenehm wird.

Bei Bedarf wiederholen.

b Das Mundstück zwischen den Zähnen platzieren und die Lippen darum schließen. Den Spacer festhalten und den pMDI-Behälter einmal nach unten drücken, um eine Medikamentendosis in den Spacer abzugeben. Mindestens zweimal durch das Mundstück ein- und ausatmen. Den Spacer aus dem Mund nehmen und normal atmen.

Bei Bedarf wiederholen.

Verwendung des Spacers mit Gesichtsmaske

Wie gezeigt vorbereiten. Siehe: ‚**Vorbereitung des Spacers**'.

i Die Gesichtsmaske fest auf das Spacer-Mundstück drücken.
ii Die Gesichtsmaske über Mund und Nase platzieren und darauf achten, dass sie luftdicht abschließt. Den Spacer festhalten und den pMDI-Behälter einmal nach unten drücken, um eine Medikamentendosis in den Spacer abzugeben.
iii Mindestens viermal durch die Gesichtsmaske ein- und ausatmen. (Es können auch die Bewegungen des blauen Durchflussventils gezählt werden.) Die Gesichtsmaske vom Gesicht nehmen und normal weiteratmen.

Bei Bedarf wiederholen.

Verwendung der Maske mit Pfeife

Die Pfeife ist jedes Mal zu hören, wenn das Kind einatmet. Sehr kleine Kinder erzeugen möglicherweise nicht genügend Luftsog, um die Pfeife erklingen zu lassen.

(Wie der Pfeifton klingt, hängt davon ab, wie gut die Maske sitzt und wie stark der beim Einatmen erzeugte Luftsog ist.)

Hinweis zur Entsorgung:

Der Spacer Able sowie sein Zubehör sind im normalen Haushaltsmüll zu entsorgen.

Able-Spacer und Zubehör alle 12 Monate oder bei Beschädigung früher austauschen.

⚠ Achtung

- Aufgrund des Infektionsrisikos nicht für den Einsatz bei mehreren Patienten geeignet.
- Gerät und Membran vor dem Einsatz prüfen. Sicherstellen, dass die Membran flach ist, fest sitzt und keine Unregelmäßigkeiten vorhanden sind. Lose Membranen könnten in den Mund geraten und Unwohlsein hervorrufen.
- Nicht spülmaschinenfest. Spülmittel und Extremtemperaturen schädigen das Gerät und können die Membran lockern, die anschließend in den Mund geraten und Unwohlsein hervorrufen könnte.
- Gerät nicht mit Bürste, Tuch oder anderen Vorrichtungen reinigen. Dies führt zu Schäden am Gerät und einer Lösung der Membran, die in den Mund geraten und Unwohlsein hervorrufen könnte.
- Nicht sterilisieren. Extremtemperaturen schädigen das Gerät und können sich negativ auf die Medikamentendosis auswirken.
- Gerät an einem trockenen, kühlen Ort im farbigen Antistatikbeutel aufbewahren, der eine elektrostatische Entladung verhindert, die sich negativ auf die Bereitstellung von Medikamenten auswirken könnte.
- Gerät nicht recyceln. Der Spacer besteht aus mehreren verschiedenen Kunststoffen und wird bei der Verwendung durch Medikamente kontaminiert.

el

Περιεχόμενα

1 x Συσκευή αεροθαλάμου Able Spacer — 1 x Οδηγίες
1 x Μάσκα (εφόσον παρέχεται) — 1 x Πώμα

Σκοπός χρήσης

Για χρήση με τις πιο κοινές συσκευές εισπνοής (pMDI)
Το Able Spacer™ έχει σχεδιαστεί για τη διευκόλυνση της λήψης φαρμάκου από τη συσκευή εισπνοής καθορισμένης δόσης υπό πίεση (pMDI).

Ενδεικνυόμενοι χρήστες: (Όλες οι ηλικίες δίνονται κατά προσέγγιση)

Συσκευή αεροθαλάμου Able	: 4 ετών και άνω
Με μικρή μάσκα	: 0 - 4 ετών
Με μεσαία μάσκα	: 2 - 6 ετών
Με μεγάλη μάσκα	: Ενήλικες

Σημείωση:
Η μικρή και η μεσαία μάσκα διατίθενται επίσης με σφυρίχτρα που βοηθά τα παιδιά στον συντονισμό.

Πλύνετε πριν από την αρχική χρήση. Βλέπε: «**Φροντίδα της συσκευής αεροθαλάμου**».

Προετοιμασία της συσκευής αεροθαλάμου

Αφαιρέστε το πώμα από τη συσκευή εισπνοής (pMDI) και προετοιμάστε σύμφωνα με τις οδηγίες του κατασκευαστή.

Πιέστε το επιστόμιο της συσκευής pMDI μέσα στον εύκαμπτο προσαρμογέα συσκευής εισπνοής. αφαιρέστε το καπάκι της συσκευής αεροθαλάμου (εφόσον παρέχεται).

Εάν γίνεται χρήση μάσκας προσώπου, βλέπε: «**Χρήση της συσκευής αεροθαλάμου με μάσκα προσώπου**».

Φροντίδα της συσκευής αεροθαλάμου

Πλένετε τη συσκευή αεροθαλάμου τουλάχιστον μία φορά ανά εβδομάδα:

- Αφαιρέστε το καπάκι της συσκευής αεροθαλάμου και χωρίστε δύο μισά θαλάμου.
- Μη διαχωρίζετε τη μονόδρομη βαλβίδα από το τμήμα του επιστομίου.
- Πλύνετε τα μέρη με ζεστό νερό με σαπούνι. Δεν χρειάζεται να ξεβγάλετε τα μέρη αφού το υπόλειμμα αποξηραμένου σαπουνιού βοηθά στη βελτίωση της χορήγησης του φαρμάκου.

Αφήστε τα μέρη να στεγνώσουν με φυσικό τρόπο στον αέρα.
Επανασυναρμολογήστε αφού στεγνώσει πλήρως.

Χρήση της συσκευής αεροθαλάμου

Προετοιμάστε όπως φαίνεται και ακολουθήστε το a ή το b, ανάλογα με το ποιο είναι πιο αποτελεσματικό.

a Εκπνεύστε μέχρι το σημείο που αισθάνεστε άνετα.
i Τοποθετήστε το επιστόμιο ανάμεσα στα δόντια και σφίξτε τα χείλη σας γύρω από αυτό. Κρατώντας γερά τη συσκευή αεροθαλάμου, πιέστε το κάνιστρο της συσκευής εισπνοής pMDI προς τα κάτω μία φορά για να χορηγηθεί μία δόση μέσα στη συσκευή αεροθαλάμου.
ii Εισπνεύστε αμέσως αργά και βαθιά από το στόμα.
iii Βγάλτε τη συσκευή αεροθαλάμου από το στόμα κρατώντας την αναπνοή σας για όσο μπορείτε με άνεση.

Εφόσον χρειαστεί, επαναλάβετε

b Τοποθετήστε το επιστόμιο ανάμεσα στα δόντια και σφίξτε τα χείλη σας γύρω από αυτό. Κρατώντας γερά τη συσκευή αεροθαλάμου, πιέστε το κάνιστρο της συσκευής εισπνοής pMDI προς τα κάτω μία φορά για να χορηγηθεί μία δόση μέσα στη συσκευή αεροθαλάμου. Εισπνεύστε και εκπνεύστε μέσα από το επιστόμιο τουλάχιστον 2 φορές. Βγάλτε τη συσκευή αεροθαλάμου από το στόμα και αναπνεύστε κανονικά.

Εφόσον χρειαστεί, επαναλάβετε

Χρήση της συσκευής αεροθαλάμου με μάσκα προσώπου

Προετοιμάστε όπως φαίνεται. Βλέπε : '**Προετοιμασία της συσκευής αεροθαλάμου**'.

i Πιέστε τη μάσκα προσώπου καλά επάνω στο επιστόμιο της συσκευής αεροθαλάμου.
ii Τοποθετήστε τη μάσκα προσώπου πάνω από τη μύτη και το στόμα, χωρίς να αφήνετε κενά. Κρατώντας γερά τη συσκευή αεροθαλάμου, πιέστε το κάνιστρο της συσκευής εισπνοής pMDI προς τα κάτω μία φορά για να χορηγηθεί μία δόση μέσα στη συσκευή αεροθαλάμου.
iii Εισπνεύστε και εκπνεύστε μέσα από τη μάσκα προσώπου τουλάχιστον 4 φορές. (Μπορεί επίσης να μετρηθεί η κίνηση της μπλε βαλβίδας ροής). Απομακρύνετε τη μάσκα προσώπου από το πρόσωπο και αναπνεύστε κανονικά.

Εφόσον χρειαστεί, επαναλάβετε

Χρήση της μάσκας με σφυρίχτρα

Η σφυρίχτρα έχει σχεδιαστεί ώστε να ακούγεται με κάθε εισπνοή του παιδιού. Πολλά μικρά παιδιά ενδέχεται να μη δημιουργούν επαρκή ροή ώστε να ακουστεί η σφυρίχτρα.

(Ο ήχος της σφυρίχτρας εξαρτάται από την τοποθέτηση και τον ρυθμό της ροής εισπνοής).

Σημείωση για την απόρριψη:

Η συσκευή αεροθαλάμου Able και ο βοηθητικός της εξοπλισμός μπορούν να απορριφθούν ως φυσιολογικά οικιακά απόβλητα.

Αντικαθιστάτε τη συσκευή αεροθαλάμου Able και τον βοηθητικό εξοπλισμό ανά 12 μήνες ή νωρίτερα σε περίπτωση φθοράς.

⚠ Προσοχή

- Δεν είναι κατάλληλο για χρήση σε πολλούς ασθενείς λόγω του κινδύνου λοίμωξης.
- Εξετάστε τη συσκευή και το διάφραγμα πριν από τη χρήση. Βεβαιωθείτε ότι το διάφραγμα είναι επίπεδο, διασφαλίστε ότι δεν υπάρχουν ανωμαλίες: ένα χαλαρό διάφραγμα θα μπορούσε να εισχωρήσει στο στόμα προκαλώντας δυσφορία.
- Ακατάλληλο για πλυντήριο πιάτων. Τα απορρυπαντικά των πλυντηρίων πιάτων και οι ακραίες θερμοκρασίες βλάπτουν τη συσκευή και προξενούν χαλάρωση διαφραγμάτων που θα μπορούσαν να εισχωρήσουν στο στόμα προκαλώντας δυσφορία.
- Μην καθαρίζετε τη συσκευή με βούρτσα, πανί ή άλλο εργαλείο.

Η χρήση τέτοιων προϊόντων βλάπτει τη συσκευή και προξενεί χαλάρωση διαφραγμάτων που θα μπορούσαν να εισχωρήσουν στο στόμα προκαλώντας δυσφορία .

- Μην αποστειρώνετε. Οι ακραίες θερμοκρασίες βλάπτουν τη συσκευή και ενδέχεται να επηρεάσουν τη δόση του φαρμάκου.
- Φυλάσσετε τη συσκευή σε καθαρό μέρος χωρίς υγρασία, μέσα στο παρεχόμενο αντιστατικό έγχρωμο σακουλάκι, ώστε να αποφεύγονται τα ηλεκτροστατικά φορτία που θα μπορούσαν να επηρεάσουν αρνητικά τη χορήγηση του φαρμάκου.
- Μην ανακυκλώνετε τη συσκευή. Η συσκευή αεροθαλάμου κατασκευάζεται από πολλαπλά πλαστικά και μολύνετε με φάρμακο κατά τη χρήση της.

es

Contenido

1 x Able Spacer — 1 x instrucciones
1 x mascarilla (de incluirse) — 1 x tapón

Uso previsto

Para usar con la mayoría de IPDMs habituales.
El Able Spacer™ está diseñado para facilitar la toma de medicación de su inhalador presurizado de dosis medida (IPDM).

Usuarios previstos (Todas las edades son aproximadas)

Able Spacer	: Desde los 4 años en adelante
Con mascarilla de tamaño pequeño	: Entre 0 pequeño y 4 años
Con mascarilla mediana	: Entre 2 y 6 años
Con mascarilla de tamaño grande	: Adultos

Por favor, tenga en cuenta:
Las mascarillas de tamaño pequeño y mediano también están disponibles con un silbato para ayudar a los niños con la coordinación.

Lavar antes del uso inicial. Vea: '**Cuidado del Spacer**'.

Preparación del Spacer

Retire el tapón y prepare el IPDM siguiendo las instrucciones del fabricante.

Introduzca la boquilla del IPDM en el interior del adaptador flexible del inhalador retire la tapa del espaciador (si procede).

De usarse una mascarilla, por favor, vea: '**Uso del Spacer con una mascarilla**'.

Cuidado del Spacer

Lave el espaciador una vez a la semana como mínimo:

- Retire la tapa del espaciador y separe dos mitades de la cámara.
- No separe la válvula unidireccional de la sección de la boquilla.
- Lave las piezas con agua jabonosa templada. No hay necesidad de enjuagar las piezas, ya que los residuos jabonosos secos ayudan a mejorar la administración del fármaco.

Deje que las piezas se sequen al aire de forma natural.

Cuando estén completamente secas, vuelva a montarlas.

Uso del Spacer

Prepárelo como se muestra y siga el procedimiento a o el b, aquel que resulte más efectivo para usted.

a Expulse el aire en la medida en que le resulte cómodo.
i Coloque la boquilla entre los dientes y selle sus labios a su alrededor. Sosteniendo firmemente el espaciador, presione hacia abajo el depósito del IPDM una vez para liberar una dosis en el espaciador.
ii Inhale inmediatamente en el interior de la boca, lenta y profundamente.
iii Retire el espaciador de la boca mientras contiene la respiración tanto tiempo como le resulte cómodo hacerlo.

Repita la operación de ser necesario

b Coloque la boquilla entre los dientes y selle sus labios a su alrededor. Sosteniendo firmemente el espaciador, presione hacia abajo el depósito del IPDM una vez para liberar una dosis en el espaciador. Inhale y expulse el aire a través de la boquilla como mínimo 2 veces. Retire el espaciador de la boca y respire con normalidad.

Repita la operación de ser necesario

Uso del Spacer con una mascarilla

Prepárelo como se muestra. Vea: **Preparación del Spacer**.

i Presione la mascarilla firmemente sobre la boquilla del espaciador.
ii Coloque la mascarilla sobre la nariz y la boca, asegurándose de que no haya espacios vacíos. Sosteniendo firmemente el espaciador, presione hacia abajo el depósito del IPDM una vez para liberar una dosis en el espaciador.
iii Inhale y expulse el aire a través de la boquilla como mínimo 4 veces. (También se puede contar el movimiento de la válvula de flujo de color azul). Retire la mascarilla del rostro y respire con normalidad.

Repita la operación de ser necesario.

Uso de la mascarilla con silbato

El silbato está diseñado para sonar cada vez que un niño inhale. Los niños de muy corta edad puede que no generen el suficiente flujo como para activar el silbato.

(El sonido del silbato depende del ajuste y de la tasa de flujo de inhalación).

Nota sobre su eliminación:

El Able Spacer y sus accesorios pueden desecharse como residuos domésticos normales.

Sustituya el Able Spacer y sus accesorios cada 12 meses o antes si están deteriorados.

⚠ Precaución

- No adecuado para su uso con múltiples pacientes debido al riesgo de infección.
- Examine el dispositivo y el diafragma antes de su uso. Asegúrese de que el diafragma esté plano, seguro y no presente irregularidades; los diafragmas sueltos podrían introducirse en la boca y provocar molestias.
- No adecuado para lavavajillas; los detergentes para lavavajillas y las temperaturas extremas provocan daños en el dispositivo y hacen que los diafragmas se aflojen, pudiendo estos introducirse en la boca y provocar molestias.
- No limpie el dispositivo con un cepillo, trapo u otro objeto, ya que esto dañará el dispositivo haciendo que los diafragmas se aflojen, pudiendo estos introducirse en la boca y provocar molestias.
- No esterilizar; las temperaturas extremas provocan daños en el dispositivo y podrían afectar a la dosis de medicación.
- Guarde el dispositivo en un lugar limpio y seco, dentro de la bolsa antiestática coloreada que se proporciona para evitar cargas electroestáticas que podrían afectar negativamente a la administración de medicación.
- No reciclar el dispositivo; el espaciador está fabricado con múltiples plásticos y quedará contaminado con medicación después de su uso.

et

Sisu

1 x Able vaheosa — 1 x Juhised
1 x Mask (kui on komplektis) — 1 x Kork

Ettenähtud kasutus

Kasutamiseks kõige tavalisemate pMDI-dega
Able Spacer™ on mõeldud lihtsustamaks rõhu all olevast mõõdetud doosiga inhalaatoriga (pMDI) ravimi manustamiseks.

Ettenähtud kasutaja (Vanused on ligikaudsed)

Able Spacer	: 4 + aastat
Väikese maskiga	: 0 - 4 aastat
Keskmise maskiga	: 2 - 6 aastat
Suure maskiga	: Täiskasvanu

Pidage meeles:
Saadaval on ka väikesed ja keskmised maskid koos vilega, et aidata koordinatsiooniga lapsi.

Peske enne esmast kasutamist. Vaadake: '**Vaheosa hooldamine**'.

Vaheosa ettevalmistamine

Eemaldage pMDI-lt kork ja valmistage see ette vastavalt tootja juhistele.

Vajutage pMDI suuosa elastsesse inhalaatori adapterisse eemaldades vaheosa korgi (mõnel mudelil).

Näomaski kasutamisel, vaadake palun: '**Vaheosa koos näomaskiga kasutamine**'.

Vaheosa hooldamine

Peske vaheosa vähemalt korra nädalas:

- Eemaldage vaheosa kork ja eraldage kambri kaks poolt.
- Ärge eraldage ühesuunalist suuosa klappi.
- Peske osad sooja seebiveega. Osasid ei pea loputama, kuna seebijäägid aitavad parandada ravimi manustamist.

Laske osadel loomulikul viisil kuivada.
Pange kokku, kui see on täiesti kuiv.

Vaheosa kasutamine

Valmistage ette, nagu on näidatud a või b osa, sõltuvalt kumb tundub sobivam.

a Hingake nii sügavalt välja, kui on mugav.
i Pange suuosa hammaste vahele ja sulgege huuled. Hoides vaheosa tugevalt vajutage pMDI padrun doosi vavastamiseks üks kord alla.
ii Inhaleerige koheselt aeglaselt ja sügavalt suu kaudu.
iii Eemaldage vaheosa suust, hoides samal ajal hinge nii kaua kui võimalik kinni.

Vajadusel korrake

b Pange suuosa hammaste vahele ja sulgege huuled. Hoides vaheosa tugevalt vajutage pMDI padrun doosi vavastamiseks üks kord alla. Hingake suuosa kaudu vähemalt 2 korda sisse ja välja. Eemaldage vaheosa suu kaudu ja hingake normaalselt.

Vajadusel korrake

Vaheosa koos näomaskiga kasutamine

Valmistage ette, nagu on näidatud. Vaadake: '**Vaheosa ettevalmistamine**'.

i Vajutage näomask tugevalt vaheosa suuosale.
ii Paigaldage näomast üle nina ja suu, jälgides, et selle vahele ei jääks pilu. Hoidke pMDI padrunit doosi vabastamiseks üks kord all.
iii Hingake maski kaudu vähemalt 4 korda sisse ja välja. (Sinise vooklapi liikumist peab samuti arvesse võtma). Võtke näomask näolt ja hingake normaalselt.

Vajadusel korrake

Vilega maski kasutamine

Vile on mõeldud selleks, et oleks kuulda, kui laps inhaleerib. Väga väikesed lapsed ei pruugi tekitada vilistamiseks piisavat õhuvoolu.

(Vile heli sõltub sobivusest ja inhaleerimisvoost).

Kasutuselt kõrvaldamine:

Able Spaceri ja tarvikud võib visata tavapärasesse majapidamisjäätmete prügisse.

Vahetage Able Spacer ja tarvikud välja iga 12 kuu tagant või vigastuste korral varem.

⚠ Hoiatus

- Infektsiooniohu tõttu sobib seade kasutamiseks ainult ühele patsiendile.
- Enne kasutamist uurige seadet ja diafragmat. Veenduge, et diafragma oleks lame, kindel ning ei ilmneks ebakorrapärasusi. Lahtised diafragmad võivad suhu sattuda ja põhjustada ebamugavustunnet.
- Seade ei sobi nõudepesumasinas pesemiseks. Nõudepesumasina pesuvahendid ning äärmuslikud temperatuurid kahjustavad seadet ja tekitavad lahtiseid diafragmasid, mistõttu võivad need suhu sattuda ja põhjustada ebamugavustunnet.
- Seadet ei tohi harja, lapi ega mõne muu vahendiga puhastada. See kahjustab seadet tekitades lahtiseid diafragmasid, mistõttu võivad need suhu sattuda ja põhjustada ebamugavustunnet.
- Ärge steriliseerige, kuna äärmuslikud temperatuurid kahjustavad seadet ja võivad muuta ravimi annust.
- Hoidke seadet puhtas ja kuivas kohas kaasa antud värvilises antistaatilises kotis, mis ennetab elektrostaatiliste laengute tekkimist. Viimased võivad ravimi manustamisele negatiivset mõju avaldada.
- Ärge korduvkasutage seadet. Vaheosa on valmistatud mitmest plastikust ning on pärast kasutamist ravimitega saastunud.

fi

Sisältö

1 x Able Spacer — 1 x Ohjeet
1 x Naamari (jos sisällytetty) — 1 x Kansi

Käyttötarkoitus

Käytettäväksi useimpien säännöllisten pMDI:ien kanssa
Able Spacer™ on suunniteltu helpottamaan lääkkeen ottamista paineistetusta annosinhalaattoristasi (pMDI).

Käyttäjä, jolle tarkoitettu (Kaikki iät ovat likimääräisiä)

Able Spacer -välike	: 4 + vuotta
Pienen naamarin kanssa	: 0 - 4 vuotta
Keskikokoisen naamarin kanssa	: 2 - 6 vuotta
Suuren naamarin kanssa	: Aikuinen

Huomaa:
Pienet ja keskisuuret naamarit ovat saatavana myös pillillä auttamaan lasten koordinointia.

Pese ennen alustavaa käyttöä. Ks.: '**Spacer-välikkeen huoltaminen**'.

Spacer-välikkeen valmistelu

Poista kansi pMDI:stä ja valmistele valmistajan ohjeiden mukaisesti.

Työnnä pMDI-suukappale taipuisaan inhalaattorisovittimeen. Poista välikkeen.

Jos käytetään kasvonaamaria, ks.: '**Välikkeen käyttö kasvonaamarin kanssa**'.

Spacer-välikkeen huolto

Pese välike vähintään kerran viikossa:

- Poista välikkeen kansi ja erota kammion kaksi puoliskoa.
- Älä erota yksisuuntaista venttiiliä suukappaleosasta.
- Pese osat lämpimässä saippuavedessä. Osia ei tarvitse pestä, sillä kuivunut saippuajäämä auttaa parantamaan lääkkeen toimitusta.

Anna osien kuivua ilmassa.
Kokoa uudelleen kun täysin kuiva.

Spacer-välikkeen käyttäminen

Valmistele, kuten on osoitettu ja seuraa kohtaa a tai b, kumpi tahansa niistä on tehokkaampi.

a Hengitä ulos siinä määrin kuin se tuntuu mukavalta.
i Aseta suukappale hampaiden väliin ja sinetöi huulesi sen ympärille. Pitäen kunnolla kiinni välikkeestä paina pMDI-kanisteria alas kerran annoksen vapauttamiseksi välikkeeseen.
ii Hengitä välittömästi suun kautta sisään hitaasti ja syvään.
iii Poista välike suusta pidättäen henkeäsi niin kauan kuin se tuntuu mukavalta.

Toista tarvittaessa

b Aseta suukappale hampaiden väliin ja sinetöi huulesi sen ympärille. Pitäen kunnolla kiinni välikkeestä paina pMDI-kanisteria alas kerran annoksen vapauttamiseksi välikkeeseen. Hengitä sisään ja ulos suukappaleen kautta vähintään kahdesti. Poista välike suusta ja hengitä normaalisti.

Toista tarvittaessa

Spacer-välikkeen käyttäminen kasvonaamarin kanssa

Valmistele, kuten on osoitettu. Ks.: '**Spacer-välikkeen valmistelu**'.

i Työnnä kasvonaamari kunnolla välikkeen suukappaleeseen.
ii Aseta kasvonaamari nenän ja suun ylle varmistaen, että tarjolla ei ole aukkoja. Pitäen kunnolla kiinni välikkeestä paina pMDI-kanisteria alas kerran annoksen vapauttamiseksi välikkeeseen.
iii Hengitä sisään ja ulos kasvonaamarin kautta vähintään neljä kertaa. (Voidaan myös laskea sinisen virtausventtiilin liike). Vie kasvonaamari pois kasvoilta ja hengitä normaalisti.

Toista tarvittaessa

Pillinaamarin käyttö

Pilli on suunniteltu kuulumaan joka kerran lapsen hengittäessä sisään. Hyvin nuoret lapset eivät ehkä kehitä riittävää virtausta pillin äänen kuulumiseksi.

(Pillin ääni riippuu sovituksen ja sisäänhengityksen virtauksen määrästä).

Huomautus koskien hävitystä:

Able Spacer -välike ja tarvikkeet voidaan hävittää normaalinan kotitalousjätteenä.

Vaihda Able Spacer -välike ja tarvikkeet aina 12 kuukauden väliajoin tai sitä useammin niiden vaurioituessa.

⚠ Hoiatus

- Ei sovi useiden käyttäjien käytettäväksi johtuen infektiovaarasta.
- Tutki laite ja kalvo ennen käyttöä. Varmista, että kalvo on litteä, turvallinen eikä siinä ole epätasaisuuksia; irtonaiset kalvot voivat joutua suuhuhn ja aiheuttaa epämukavuutta.
- Ei sopiva käytettäväksi asianpesukoneessa; pesupuhdistusaineet ja äärimmäiset lämpötilat vaurioittavat laitetta ja aiheuttavat irtonaisia kalvoja, jotka voivat joutua suuhun ja aiheuttaa epämukavuutta.
- Älä puhdiusta laitetta harjalla, rievulla tai muulla välineellä, sillä tämä voi vaurioittaa laitetta ja aiheuttaa irtonaisia kalvoja, jotka voivat joutua suuhun ja aiheuttaa epämukavuutta.
- Älä sterilisoi; äärimmäiset lämpötilat vaurioittavat laitetta ja voivat vaikuttaa lääkitysannokseen.
- Säilytä laite puhtaassa, kuivassa paikassa toimitetussa värillisessä pussissa elektrostaattisen purkauksen estämiseksi, mikä voi vaikuttaa kielteisesti lääkityksen antamiseen.
- Älä kierrätä laitetta; laite on tehty monista plastiikka-aineksista ja saastuu lääkinnän käytöstä.

fr

Sommaire

Un adaptateur Able — Un mode d'emploi
Un masque (s'il est fourni) — Un capuchon

Utilisation prévue

À utiliser avec la plupart des PMDI courants
L'Able Spacer™ est destiné à faciliter l'administration du médicament avec votre aérosol-doseur sous pression (PMDI).

Utilisateur prévu (tous les âges sont des indications approximatives)

Able Spacer	: 4 ans et plus
Avec un petit masque	: de la naissance à 4 ans
Avec un masque intermédiaire	: de 2 à 6 ans
Avec un grand masque	: adultes

À noter :
Les petits masques et les masques intermédiaires existent également avec un sifflet pour aider les enfants à coordonner leurs mouvements.

Laver avant la première utilisation. Voir « **Entretien de l'adaptateur** ».

Préparation de l'adaptateur

Retirez le capuchon du PMDI puis préparez-le en suivant les instructions de son fabricant.

Enfoncez l'embout buccal du PMDI dans l'adaptateur souple pour aérosol. ôtez le capuchon de l'adaptateur.

Si vous utilisez un masque facial, consultez « **Utilisation de l'adaptateur avec un masque facial** ».

Entretien de l'adaptateur

Lavez l'adaptateur au moins une fois par semaine :

- Retirez le capuchon de l'adaptateur puis séparez les deux moitiés de la chambre.
- Ne séparez pas la valve unidirectionnelle de la section de l'embout buccal.
- Lavez les pièces dans de l'eau chaude savonneuse. Il n'est pas nécessaire de rincer les pièces car les résidus de savon secs contribuent à améliorer l'administration du médicament.

Laissez sécher naturellement les pièces à l'air libre.

Une fois entièrement sec, remontez l'appareil.

Utilisation de l'adaptateur

Préparez-le comme indiqué puis suivez le point a ou b, en fonction de la méthode la plus efficace.

a Expirez tant que c'est confortable.
i Placez l'embout buccal entre les dents puis refermez les lèvres autour. En maintenant fermement l'adaptateur, appuyez une fois sur le flacon du PMDI pour injecter une dose dans l'adaptateur.
ii Inspirez de suite lentement et profondément par la bouche.
iii Enlevez l'adaptateur de la bouche en retenant votre respiration tant que cela est confortable.

Reprenez si nécessaire

b Placez l'embout buccal entre les dents puis refermez les lèvres autour. En maintenant fermement l'adaptateur, appuyez une fois sur le flacon du PMDI pour injecter une dose dans l'adaptateur. Inspirez et expirez au moins deux fois par l'embout buccal. Enlevez l'adaptateur de la bouche puis respirez normalement.

Reprenez si nécessaire

Utilisation de l'adaptateur avec un masque facial

Préparez l'appareil comme indiqué « **Préparation de l'adaptateur** ».

i Poussez fermement le masque contre l'embout buccal de l'adaptateur.
ii Recouvrez le nez et la bouche avec le masque de manière hermétique. En maintenant fermement l'adaptateur, appuyez une fois sur le flacon du PMDI pour injecter une dose dans l'adaptateur.
iii Inspirez et expirez au moins quatre fois par le masque. (Vous pouvez également compter le nombre de déplacement de la valve respiratoire bleue). Enlevez le masque du visage puis respirez normalement.

Reprenez si nécessaire

Utilisation du masque avec sifflet

Le sifflet émet un signal sonore chaque fois que l'enfant inspire. Il se peut que les très jeunes enfants n'aient pas assez de souffle pour activer le sifflet.

(L'activation du sifflet dépend de l'ajustement du masque et du débit inspiratoire).

Consigne de mise au rebut :

La chambre d'inhalation Able et ses accessoires peuvent être jetés avec les déchets ménagers normaux.

Remplacer la chambre d'inhalation Able et les accessoires tous les 12 mois ou plus tôt s'ils sont endommagés.

⚠ Avertisssement

- Ne convient pas à un usage multiple par le patient en raison du risque d'infection.
- Examiner l'appareil et la membrane avant chaque utilisation. S'assurer que la membrane est bien à plat, bien fixée et qu'il n'y a aucune irrégularité ; des membranes desserrées pourraient pénétrer dans la bouche et causer une gêne.
- Ne convient pas au lave-vaisselle : les détergents pour lave-vaisselle et les températures extrêmes endommagent l'appareil et desserrent les membranes au risque de pénétrer dans la bouche et causer une gêne.
- Ne pas nettoyer l'appareil avec une brosse, un chiffon ou tout autre outil, cela risquerait de l'endommager, provoquant des membranes desserrées pouvant pénétrer dans la bouche et causer une gêne.
- Ne pas stériliser : des températures extrêmes endommagent l'appareil et peuvent affecter la dose de médicament.
- Ranger l'appareil dans un endroit propre et sec, dans le sac antistatique coloré fourni pour éviter toute charge électrostatique qui pourrait nuire à l'administration du médicament.
- Ne pas recycler l'appareil : la chambre d'inhalation est composée de plusieurs plastiques et sera contaminée par des médicaments lors de son utilisation.

hr

Sadržaj

1 x Able komora za udisanje — 1 x upute
1 x maska (ako je uključena) — 1 x poklopac komore

Namijenjena uporaba

Za uporabu s regularnim pMDi-jem
Able™ komora za udisanje dizajnirana je za olakšavanje uzimanja lijekova iz vašeg tlačnog dozirnog inhalatora (pMDI).

Namijenjena korisnicima (Sva godišta su približna)

Able komora za udisanje	: 4 + godine
S malom maskom	: 0 - 4 godine
Sa srednjom maskom	: 2 - 6 godine
S velikom maskom	: Odrasli

Imajte na umu:
Male i srednje maske su također dostupne uz zviždaljku kako bi se pomoglo djeci oko koordinacije.

Operite prije prve uporabe. Pogledajte: '**Brigao o komori za udisanje**'.

Priprema komore za udisanje

Uklonite poklopac s pMDI-a i pripremite u skladu s uputama proizvođača.

Gurnite usnik pMDI-a u fleksibilni priključak inhalatora. Uklonite poklopac komore za udisanje.

Ako koristite masku za lice, molimo pogledajte: '**Uporaba komore za udisanje s maskom za lice**'.

Brigao komori za udisanje

Komoru za udisanje operite najmanje jednom tjedno:

- Uklonite poklopac komore za udisanje (ako je isporučen) i razdvojite dvije polovice komore.
- Ne razdvajajte jednosmjerni ventil od usnika.
- Dijelove operite u toploj sapunici. Nema potrebe za ispiranjem dijelova jer naslage osušene sapunice pomažu isporučiti lijek.

Ostavite da se dijelovi prirodno osuše.

Ponovno sastavite kad se u cijelosti osušila.

Uporaba komore za udisanje

Pripremite kako je opisano gore/na poleđini i slijedite postupak a ili b, koji god je učinkovitiji.

a Izdahnite onoliko koliko možete.
i Stavite usnik između zubi i pričvrstite usnama. Čvrsto držeći komoru za udisanje pritisnite pMDI spremnik jednom kako bi otpustili dozu u komoru za udisanje.
ii Odmah udahnite polako i duboko kroz usta.
iii Uklonite komoru za udisanje iz usta držeći dah onoliko koliko možete.

Ponovite po potrebi

b Stavite usnik između zubi i pričvrstite usnama. Čvrsto držeći komoru za udisanje pritisnite pMDI spremnik jednom kako bi otpustili dozu u komoru za udisanje. Zatim je potrebno udisati i izdisati pomoću usnika najmanje 2 puta. Uklonite komoru za udisanje iz usta i normalno dišite

Ponovite po potrebi

Uporaba komore za udisanje s maskom za lice

Pripremite kako je opisano. Pogledajte : '**Priprema komore za udisanje**'.

i Čvrsto gurnite masku za lice na usnik.
ii Stavite masku na nos i usta pazeći da nema praznina. Čvrsto držeći komoru za udisanje pritisnite pMDI spremnik jednom to kako bi otpustili dozu u komoru za udisanje.
iii Zatim je potrebno udisati i izdisati pomoću maske za lice najmanje 4 puta. (Možete brojati pokrete plavog protočnog ventila). Uklonite masku s lica i normalno dišite.

Ponovite po potrebi

Korištenje maske sa zviždaljkom

Zviždaljka je dizajnirana tako da se oglasi svaki put kada dijete udahne. Vrlo mala djeca možda neće moći udahnuti dovoljno jako da se oglasi zviždaljka.

(Zviždanje ovisi o brzini protoka i udisanju).

Napomena za odlaganje:

Držač razmaka Able i dodatna oprema mogu se zbrinuti kao običan kućni otpad.

Zamijenite držač razmaka Able i dodatnu opremu svakih 12 mjeseci ili ranije ako su oštećeni.

⚠ Oprez

- Nije namijenjeno uporabi kod više pacijenata istovremeno zbog rizika od infekcije.
- Prije uporabe pregledajte uređaj i dijafragmu. Osigurajte da je dijafragma ravna, pričvršćena i da nema nepravilnosti; labave dijafragme mogu ući u usta i uzrokovati nelagodu.
- Nije prikladno za uporabu u perilici posuđa; deterdženti za pranje posuđa i ekstremne temperature oštećuju uređaj i uzrokuju labave dijafragme koje mogu ući u usta i uzrokovati nelagodu.
- Nemojte čistiti uređaj s četkom, krpom ili bilo kojim drugim uređajem, to će oštetiti uređaj uzrokujući labave dijafragme koje mogu ući u usta i uzrokovati nelagodu.
- Ne sterilizirajte; ekstremne temperature oštećuju uređaj i mogu utjecati na dozu lijeka.
- Uređaj čuvajte na čistom i suhom mjestu u obloženoj antistatičkoj vrećici kako biste spriječili elektrostatički naboj koji bi mogao negativno utjecati na primjenu lijekova.
- Nemojte reciklirati uređaj; držač razmaka je napravljen od višestruke plastike i bit će kontaminiran lijekovima nakon upotrebe.

en

Symbols

- Consult 'Instructions'
- Caution
- Manufacturer
- This product complies with the essential requirements of the medical devices directive (93/42/EEC).

ar

الرموز

- ينبغي استشارة «الإرشادات»
- تنبيه
- الشركة المصنعة
- هذا المنتج يتوافق مع المتطلبات الأساسية لتوجيه الأجهزة الطبية (EEC/42/93).

cz

Symboly

- Čtěte „Návod"
- Výstraha
- Výrobce
- Tento výrobek splňuje základní požadavky Směrnice o zdravotnických zařízeních (93/42/EEC).

da

Symboler

- Se "Anvisninger"
- Forsigtig
- Fabrikant
- Dette produkt er i overensstemmelse med de vigtigste krav i EU-direktivet om medicinsk udstyr (93/42/EEC).

de

Symbole

- Siehe Anweisungen.
- Achtung
- Hersteller
- Dieses Produkt erfüllt die wesentlichen Anforderungen der Medizinprodukterichtlinie (93/42/EEC).

el

Σύμβολα

- Συμβουλευτείτε τις «Οδηγίες» '
- Προσοχή
- Κατασκευαστής
- Το συγκεκριμένο προϊόν είναι σε συμμόρφωση με τις βασικές απαιτήσεις της Οδηγίας περί Ιατρικών Συσκευών (93/42/EEC).

es

Símbolos

- Consulte 'Instrucciones'
- Precaución
- Fabricante
- Este producto cumple con los requisitos esenciales de la directiva sobre dispositivos médicos (93/42/EEC).

et

Sümbolid

- Vaadake juhiseid
- Ettevaatust
- Tootja
- See toode vastab meditsiiniivahendite esmastele nõuetele direktiiv (93/42/EEC).

fi

Symbolit

- Tutustu 'Ohjeisiin'
- Muistutus
- Valmistaja
- Tämä tuote on lääkintälaitteiden direktiivin olennaisten vaatimusten mukainen (93/42/EEC).

fr

Symboles

- Consulter le « mode d'emploi »
- Mise en garde
- Fabricant
- Ce produit est conforme aux exigences essentielles de la directive relative aux dispositifs médicaux (93/42/EEC).

hr

Simboli

- Pročitajte 'Upute'
- Oprez
- Proizvođač
- Ovaj proizvod usklađen je s osnovnim preduvjetima direktive o medicinskim uređajima (93/42/EEC).

CLEMENT CLARKE INTERNATIONAL

Able Spacer is a trademark of Clement Clarke International Ltd.

© Clement Clarke Ltd, E&OE July 2018

Made in UK

www.clement-clarke.com

Clement Clarke International Ltd. Edinburgh Way, Harlow, Essex. CM20 2TT, UK.

Part no: 36091022 issue 5 Jul 2019

hu

Tartalom
1 db Able Spacer 1 db útmutató
1 db maszk (ha jár a csomaghoz) 1 db kupak

Rendeltetésszerű használat
A legtöbb szabványos pMDI eszközzel használható
Az Able Spacer™ nyomás alatti adagolós inhalátorral (pMDI) való használat esetén megkönnyíti a gyógyszer kijuttatását.

Ajánlott felhasználók (Az életkorok megközelítőleges értékek)
Able Spacer : 4 + éves kor
Kis maszkkal : 0 - 4 éves kor
Közepes maszkkal : 2 - 6 éves kor
Nagy maszkkal : Felnőtt

Kérjük, vegye figyelembe:
A kis és közepes maszkok szintén rendelkezésre állnak a pipa mellett, hogy segítsék a gyermekeket a koordinációban.

Első használat előtt mossa el. Lásd: „**A kiegészítő toldalék gondozása**".

A toldalék előkészítése
Vegye le a kupakot az inhalátorról, és készítse elő a gyártó utasításai szerint.

Nyomja bele az inhalátor szájrészéta rugalmas inhalátor adapterbe. Vegye le a toldalék kupakját.

Ha arcmaszkot használ, kérjük nézze meg az alábbi részt: „**Kiegészítő toldalék használata arcmaszkkal**".

Akiegészítő toldalék gondozása
A toldalékot legalább hetente egyszer mossa el:
- Vegye le a toldalék kupakját (ha rajta van), és válassza szét a kamra két részét.
- Az egyirányú szelepet ne vegye le a szájrészről.
- Az alkatrészeket mossa el langyos, szappanos vízben. Nem szükséges az alkatrészeket leöblíteni, mivel a rászáradó szappanmaradék segít a gyógyszer továbbításában.

Az alkatrészeket hagyja a szabad levegőn megszáradni.
Ha teljesen megszáradt, szerelje össze.

A kiegészítő toldalék használata
Készítse elő a ábrán látható módon, és kövesse az a vagy b, b pont utasításait attól függően, melyik bizonyul hatékonyabbnak.
a Fújja ki a levegőt, ahogy jól esik.
i Helyezze a szájrészt a fogakhoz, és ajkaival vegye körbe. A toldalékot erősen tartva nyomja meg az inhalátor fém adagolóját egyszer, hogy a gyógyszeradag a toldalékba kerüljön.
ii Azonnal, lassan és mélyen lélegezze be a száján keresztül.
iii Vegye ki a toldalékot a szájából lélegzetét visszatartva, amíg kényelmes.
Szükség szerint ismételje meg

b bHelyezze a szájrészt a fogakhoz, és ajkaival vegye körbe. A toldalékot erősen tartva nyomja meg az inhalátor fém adagolóját egyszer, hogy a gyógyszeradag a toldalékba kerüljön. Lélegezzen be és ki a szájrészen keresztül legalább kétszer. Vegye el a toldalékot a szájától, és lélegezzen a megszokott módon.
Szükség szerint ismételje meg

Kiegészítő toldalék használata arcmaszkkal
Készítse elő a látható módon. Lásd: „**A toldalék előkészítése**".
i Erősen nyomja az arcmaszkot a toldalék szájrészébe.
ii Tegye az arcmaszkot az orra és szája elé úgy, hogy ne legyenek rések. A toldalékot erősen tartva nyomja meg az inhalátor fém adagolóját egyszer, hogy a gyógyszeradag a toldalékba kerüljön.
iii Lélegezzen be és ki az arcmaszkon keresztül legalább négyszer. (A kék áramlási szelep mozgását is számolhatja). Vegye le az arcmaszkot az arcáról, és lélegezzen a megszokott módon.
Szükség szerint ismételje meg

Pipás maszk használata
Ezt a maszkot úgy tervezték, hogy sípoló hangot adjon, amikor a gyermek levegőt vesz. Előfordulhat, hogy nagyon fiatal gyermekek nem tudnak akkora áramlást generálni, hogy megszólaljon a síp.
(A síp hangja függ az illesztéstől és a belégzés áramlásának mértékétől).

Ártalmatlanításra vonatkozó megjegyzés:
Az Able spacer és annak tartozékai normál háztartási hulladékként leselejtezhetők.

12 havonta - vagy károsodás esetén korábban - cserélje ki az Able spacert és annak tartozékait.

Vigyázat
- Fertőzésveszély miatt nem alkalmas több páciensen való alkalmazásra.
- Használat előtt vizsgálja át az eszközt és a membránt. Győződjön meg róla, hogy a membrán lapos, stabil és nem láthatók rajta rendellenességek; ha a membrán kilazul, bejuthat a szájba és kényelmetlen érzetet okozhat.
- Az eszköz mosogatógépben nem mosható; a mosogatószer és a szélsőséges hőmérséklet kárt okoz az eszközben, és kilazítja a membránt, ami így bejuthat a szájba és kényelmetlen érzetet okozhat.
- Az eszközt tilos kefével, ronggyal vagy más kellékkel tisztítani, mivel ezek kárt tesznek az eszközben, aminek hatására a membrán kilazulhat, ezáltal bejuthat a szájba és kellemetlen érzetet okozhat.
- Az eszközt tilos sterilizálni; a szélsőséges hőmérséklet kárt tesz az eszközben, és hatással lehet a gyógyszeradagra is.
- Az eszközt a hozzá tartozó színes, antisztatikus zsákban, egy tiszta, száraz helyen kell tárolni, így megelőzhető az elektrosztatikus töltés, amely kedvezőtlen hatással lehet a gyógyszer bejuttatására.
- Az eszközt tilos újrahasznosítani; a spacer több típusú műanyagból észült, és a használat során gyógyszerrel szennyeződik.

Szimbólumok
	Nézze meg az Utasításokat
	Vigyázat
	Gyártó
	Ez a termék megfelel az orvosi eszközökre vonatkozó irányelv (93/42/EEC) alapvető követelményeinek.

it

Contenuto
1 x Able Spacer 1 x istruzioni
1 x maschera (se fornita in dotazione) 1 x cappuccio

Uso
Adatto all'uso con i più tradizionali inalatori spray predosati (pMDI).
Able Spacer™ è progettato per facilitare l'assunzione di medicinale dall'inalatore spray predosato (pMDI).

Uso (Le età sopra riportate sono approssimative)
Able Spacer : > 4 anni
Con maschera piccola : 0 - 4 anni
Con maschera media : 2 - 6 anni
Con maschera grande : adulto

Nota bene:
Le maschere piccole e medie sono anche disponibili con un fischietto per aiutare il bambino a coordinarsi.

Lavare prima del primo utilizzo. Consultare la sezione: "**Cura e manutenzione del distanziatore**".

Preparazione del distanziatore
Rimuovere il cappuccio dall'inalatore spray predosato (pMDI) e preparare secondo quanto riportato nelle istruzioni del fabbricante.

Spingere il boccaglio dell'inalatore spray predosato (pMDI) nell'apposito adattatore flessibile. Rimuovere il cappuccio del distanziatore.

Se si utilizza una maschera, consultare la sezione: "**Uso del distanziatore con la maschera**".

Cura e manutenzione del distanziatore
Lavare il distanziatore almeno una volta alla settimana:
- Rimuovere il cappuccio del distanziatore e separare le due metà della camera.
- Non separare la valvola di ritegno dalla sezione del boccaglio.
- Lavare i pezzi in acqua calda saponata. Non è necessario sciacquare i pezzi in quanto i residui di sapone asciutto aiutano a migliorare la somministrazione di medicinale.

Lasciare asciugare i pezzi all'aria.
Rimontare i pezzi una volta asciutti.

Uso del distanziatore
Preparare secondo quanto mostrato e seguire il punto a o b, secondo la procedura più efficace.
a Espirare, finché è possibile.
i Inserire il boccaglio tra i denti e chiudere saldamente le labbra attorno ad esso. Tenendo saldamente il distanziatore, premere l'inalatore spray predosato (pMDI) una volta per erogare una dose di medicinale all'interno del distanziatore.
ii Inalare subito lentamente e profondamente attraverso la bocca.
iii Togliere il distanziatore dalla bocca, trattenendo il respiro finché è possibile.
Ripetere se necessario

b Inserire il boccaglio tra i denti e chiudere saldamente le labbra attorno ad esso. Tenendo saldamente il distanziatore, premere l'inalatore spray predosato (pMDI) una volta per erogare una dose di medicinale all'interno del distanziatore. Inspirare ed espirare attraverso il boccaglio almeno 2 volte. Togliere il distanziatore dalla bocca e respirare normalmente.
Ripetere se necessario

Uso del distanziatore con la maschera
Preparare secondo quanto mostrato. Consultare la sezione: "**Preparazione del distanziatore**".
i Spingere con forza la maschera contro il boccaglio del distanziatore.
ii Posizionare la maschera sul naso e sulla bocca, assicurandosi che non ci siano spazi vuoti. Tenendo saldamente il distanziatore, premere l'inalatore spray predosato una volta per erogare una dose di medicinale all'interno del distanziatore.
iii Inspirare ed espirare attraverso la maschera almeno 4 volte (è anche possibile tenere il conto dei movimenti della valvola blu del flusso). Togliere la maschera dal viso e respirare normalmente.
Ripetere se necessario

Uso della maschera con fischietto
Il fischietto è progettato per emettere un suono ogni volta che il bambino inala. È possibile che i bambini molto piccoli non riescano a generare un flusso sufficiente per emettere un fischio.
(Il fischio dipende da un'adeguata aderenza della maschera e dal flusso di inalazione).

Nota per lo smaltimento:
Il distanziatore Able e gli accessori possono essere smaltiti come normali rifiuti domestici.

Sostituire il distanziatore Able e gli accessori ogni 12 mesi o prima in caso di danni.

Avvertenza
- Non è idoneo per l'uso su più pazienti a causa del rischio di infezione.
- Esaminare il dispositivo e il diaframma prima dell'uso. Assicurarsi che il diaframma sia piatto, sicuro e senza irregolarità; diaframmi allentati possono entrare in bocca e provocare disagio.
- Non può essere lavato in lavastoviglie; i detersivi da lavastoviglie e le temperature estreme danneggiano il dispositivo e provocano l'allentamento dei diaframmi che potrebbero entrare in bocca e provocare disagio.
- Non pulire il dispositivo con una spazzola, un panno né alcun altro strumento: questo danneggerebbe il dispositivo provocando diaframmi allentati che potrebbero entrare in bocca e provocare disagio.
- Non sterilizzare; le temperature estreme danneggiano il dispositivo e potrebbero influire sul dosaggio del farmaco.
- Conservare il dispositivo in un luogo pulito e asciutto nel sacchetto anti-statico colorato fornito per evitare una carica elettrostatica che potrebbe influenzare negativamente la somministrazione del farmaco.
- Non riciclare il dispositivo; il distanziatore è realizzato utilizzando diverse plastiche e sarà contaminato dal farmaco al momento dell'utilizzo.

Simboli
	Consultare la sezione "Istruzioni"
	Avvertenza
	Fabbricante
	Questo prodotto soddisfa i requisiti essenziali della direttiva sui dispositivi medici (93/42/EEC).

nl

Inhoudsopgave
1 x Able Spacer 1 x Instructies
1 x masker (indien meegeleverd) 1 x deksel

Beoogd gebruik
Voor gebruik met de meeste reguliere pMDI's
De Able Spacer™ is ontwikkeld om eenvoudiger medicijnen in te nemen vanuit een doseerinhalator onder druk (pMDI).

Beoogde gebruiker (Alle leeftijden zijn een benadering)
Able Spacer : Ouder dan 4 jaar
Met klein masker : 0 - 4 jaar
Met middelgroot masker : 2 - 6 jaar
Met groot masker : Volwassene

Let op:
de kleine en middelgrote maskers zijn ook verkrijgbaar met een fluit om kinderen te helpen met coördinatie.

Voor eerste gebruik wassen. Zie: '**De spacer verzorgen**'.

De Spacer voorbereiden
Verwijder het deksel van de pMDI en bereid voor volgens de instructies van de fabrikant.

Druk het mondstuk van de pMDI in de de flexibele inhalatoradapter. Verwijder het deksel van de spacer.

Als u een gezichtsmasker gebruikt, raadpleeg dan: '**De spacer met gezichtsmasker gebruiken**'.

De spacer verzorgen
Maak de spacer ten minste eens per week schoon:
- Verwijder het deksel van de spacer en haal de twee helften van de kamer van elkaar.
- Haal de eenwegsklep niet van het mondstuk.
- Was de onderdelen in warm water met zeep. U hoeft de onderdelen niet af te spoelen, de opgedroogde zeepresten helpen bij het toedienen van de medicijnen.

Laat de onderdelen aan de lucht drogen.

Zet weer in elkaar als hij volledig droog is.

De Spacer gebruiken
Voorbereiden als te zien is en volg a of b, wat effectiever is.

a Adem uit, zo ver als comfortabel is.
i Plaats het mondstuk tussen de tanden en plaats uw lippen erom heen. Houd de spacer stevig vast en druk de houder van de pMDI eenmaal naar beneden om een dosering in de spacer te brengen.
ii Inhaleer direct langzaam en diep in door de mond.
iii Haal de spacer uit de mond en houd uw adem zo lang als comfortabel is in.

Indien nodig herhalen

b Plaats het mondstuk tussen de tanden en plaats uw lippen erom heen. Houd de spacer stevig vast en druk de houder van de pMDI eenmaal naar beneden om een dosering in de spacer te brengen. Adem tenminste 2 keer in en uit door het mondstuk. Haal de spacer van uw mond en adem normaal.
Indien nodig herhalen

De spacer met gezichtsmasker gebruiken
Voorbereiden als te zien. Zie : '**De Spacer voorbereiden**'.
i Druk het gezichtsmasker stevig op het mondstuk van de spacer.
ii Plaats het gezichtsmasker over de neus en mond; zorg dat er geen gaten zijn. Houd de spacer stevig vast en druk de houder van de pMDI eenmaal naar beneden om een dosering in de spacer te brengen.
iii Adem tenminste 4 keer in en uit door het gezichtsmasker. (De beweging van de blauwe stroomklep kan ook geteld worden). Haal het gezichtsmasker van het gezicht en adem normaal.
Indien nodig herhalen

Het masker met fluit gebruiken
De fluit is zo ontwikkeld dat hij een geluid maakt iedere keer wanneer het kind inademt. Het kan zijn dat heel jonge kinderen niet voldoende luchtstroom genereren om de fluit te doen afgaan.

(Het fluitgeluid is afhankelijk van de pasvorm en de snelheid van inademen).

Opmerking bij wegwerpen:
De Able Spacer en accessoires kunnen als normale huishoudafval worden weggegooid.

Vervang de Able Spacer en accessoires jaarlijks of eerder als ze beschadigd zijn.

Voorzichtig
- Niet geschikt om door meerdere patiënten te worden gebruikt vanwege het risico van infectie.
- Inspecteer het apparaat en diafragma voordat het gebruikt wordt. Zorg dat het diafragma plat is en stevig zit en dat er geen afwijkingen aanwezig zijn; losse diafragma's kunnen in de mond terecht komen en ongemak veroorzaken.
- Niet geschikt voor gebruik in de vaatwasmachine; vaatwasmiddelen en extreme temperaturen beschadigen het apparaat en veroorzaken losse diafragma's die in de mond terecht kunnen komen en ongemak veroorzaken.
- Reinig het apparaat niet met een borstel, een doekje of een ander voorwerp, want dit beschadigt het apparaat en veroorzaakt losse diafragma's die in de mond terecht kunnen komen en ongemak veroorzaken.
- Steriliseer het apparaat niet; extreme temperaturen beschadigen het apparaat en kunnen de medicatiedosis aantasten.
- Sla het apparaat in de meegeleverde gekleurde antistatische tas op een schone, droge plaats op, om elektrostatische lading te voorkomen die de medicijntoelevering negatief kan beïnvloeden.
- Recycle het apparaat niet; de spacer is van meerdere kunststoffen vervaardigd en zal bij gebruik met medicatie worden besmet.

Symbolen
	Raadpleeg 'Instructies'
	Voorzichtig
	Producent
	Dit product voldoet aan de essentiële vereisten aan medische apparaten Richtlijn (93/42/EEC).

no

Innhold
1 x Able Spacer 1 x bruksanvisning
1 x Maske (hvis den følger med) 1 x Hette

Tiltenkt bruk
For bruk med de fleste vanlige pMDI-er
Able Spacer™ er designet for å gjøre det enklere å ta medisin fra en avmålt doseinhalator (pMDI).

Tiltenkte brukere (Alle aldre er omtrentlige)
Able Spacer : 4 + år
Med liten maske : 0 - 4 år
Med medium maske : 2 - 6 år
Med stor maske : Voksne

Vennligst merk:
De små og mellomstore maskene leveres også med en fløyte for å hjelpe barnet med koordineringen.

Vask produktet før første gangs bruk. Se: "**Slik tar du vare på Spacer-en**".

Slik forbereder du Spacer-en
Ta hetten av pMDI og forbered den i samsvar med produsentens anvisninger.

Skyv munnstykket på pMDI inn i den fleksible inhalatoradapteren. Ta av hetten på avstandsstykket.

Hvis det benyttes ansiktsmaske bes du se: "**Slik bruker du Spacer-en med ansiktsmaske**".

Slik tar du vare på Spacer-en
Vask avstandsstykket minst en gang i uken.
- Ta av hetten på avstandsstykket og del de to halvdelene i kammeret.
- Ikke del enveisventiler fra munnstykkeseksjonen.
- Vask delene i varmt såpevann. Det er ikke nødvendig å skylle delene da tørkede såperester bidrar til å forbedre medisinleveransen.

La delene lufttørre.

Monter enheten når den er helt tørr.

Slik bruker du Spacer
Forbered enhetene slik det er vist og følg a eller b; velg det som er mest effektivt.

a Pust ut så langt det kjennes komfortabelt.
i Plasser munnstykket mellom tennene og lukk leppene rundt det. Hold avstandsstykket godt fast og trykk pMDI-boksen ned en gang for å frigi en dose inn i avstandsstykket.
ii Inhaler umiddelbart langsomt og dypt gjennom munnen.
iii Ta avstandsstykket ut av munnen mens du holder pusten så lenge det er komfortabelt.

Gjenta hvis det trengs

b Plasser munnstykket mellom tennene og lukk leppene rundt det. Hold avstandsstykket godt fast og trykk pMDI-boksen ned en gang for å frigi en dose inn i avstandsstykket. Pust inn og ut gjennom munnstykket minst 2 ganger. Ta munnstykket ut av munnen og pust normalt.
Gjenta hvis det trengs

Slik bruker du Spacer-en med ansiktsmaske
Forbered enhetene slik det er vist. Se : "**Slik forbereder du Spacer-en**".
i Skyv masken godt inn på avstandsstykkets munnstykke.
ii Plasser ansiktsmasken over nesen og munnen og sikre at det ikke er noen åpninger. Hold avstandsstykket godt fast og trykk pMDI-boksen ned en gang for å frigi en dose inn i avstandsstykket.
iii Pust inn og ut gjennom ansiktsmasken minst 4 ganger. (Bevegelsen i den blå strømningsventilen kan også telles). Ta ansiktsmasken av ansiktet og pust normalt.
Gjenta hvis det trengs

Slik bruker du plystremasken
Fløyten er utviklet for å gi lyd hver gang barnet inhalerer. Små barn generer kanskje ikke stor nok luftstrøm til å sette i gang fløyten.
(Fløytelyden er avhengig av hvor godt masken passer og gjennomstrømningshastigheten).

Avfallshåndteringsmerknad:
Able-deleren og tilbehør kan kastes som vanlig husholdningsavfall.

Bytt Able-deleren og tilbehør hvert år eller før hvis skadet.

Advarsel
- Ikke egnet for bruk til flere pasienter på grunn av infeksjonsrisiko.
- Undersøk enheten og delene før bruk. Sørg for at delen er flat, sikker og at ingen ujevnheter er til stede; løse deler kan komme inn i munnen og forårsake ubehag.
- Ikke egnet for oppvaskmaskin; oppvaskmidler og ekstreme temperaturer skader enheten og forårsaker løse deler som kan komme inn i munnen og forårsake ubehag.
- Rengjør ikke enheten med en børste, klut eller annet, da dette vil skade enheten og forårsake løse deler som kan komme inn i enheten og forårsake ubehag.
- Steriliseres ikke; ekstreme temperaturer skader enheten og kan påvirke medisineringsdosen.
- Oppbevar enheten på et rent, tørt sted, i den fargede anti-statiske posen som følger med for å hindre elektrostatisk lading som kan påvirke administrasjon av medikamenter negativt.
- Resirkuler ikke enheten; deleren er laget av flere typer plastikk og vil bli forurenset med medikamenter ved bruk.

Symboler
	Konsulter 'Bruksanvisningen'
	Forsiktig
	Produsent
	Dette produktet samsvarer med de kravene i Direktiv (93/42/EEC) for medisinsk utstyr direktiv (93/42/EEC).

pl

Zawartość
1 x komora objętościowa Able Spacer 1 x instrukcja obsługi
1 x maska (jeśli jest w zestawie) 1 x nasadka

Przeznaczenie
Do użytku z większością standardowych inhalatorów pMDI
Komora objętościowa Able Spacer™ została zaprojektowana tak, aby ułatwić przyjmowanie leków z inhalatora ciśnieniowego z odmierzaną dawką (pMDI).

Zamierzony użytkownik (Wszystkie grupy wiekowe są określone w przybliżeniu)
Komora objętościowa Able Spacer : Lat 4 +
Z małym rozmiarem maski : 0 - 4 lata
Ze średnim rozmiarem maski : 2 - 6 lata
Z dużym rozmiarem maski : Osoba dorosła

Należy zwrócić uwagę:
Maski w rozmiarze małym i średnim są również dostępne z gwizdkiem, aby pomóc dzieciom w koordynacji.

Umyć przed pierwszym użyciem. Patrz: „**Konserwacja komory objętościowej**".

Przygotowanie komory objętościowej
Zdjąć nasadkę z inhalatora pMDI i przygotować go zgodnie z instrukcją producenta.

Wcisnąć ustnik inhalatora pMDI do elastycznego adaptera inhalatora. Zdjąć nasadkę komory objętościowej.

W przypadku stosowania maski twarzowej, patrz: '„**Stosowanie komory objętościowej z maską twarzową**".

Konserwacja komory objętościowej
Umyć komorę objętościową przynajmniej raz w tygodniu:
- Zdjąć nasadkę komory objętościowej i rozdzielić dwie połowy komory.
- Nie oddzielać zaworu jednokierunkowego od sekcji ustnika. Umyć części w ciepłej wodzie z mydłem.
- Nie ma konieczności płukania części, ponieważ wyschnięta pozostałość mydła pomaga w poprawie dostarczania leku.

Pozostawić części do wyschnięcia w naturalny sposób.

Ponownie złożyć po całkowitym wyschnięciu.

Stosowanie komory objętościowej
Przygotować jak pokazano i stosować się do opcji lub b, w zależności od tego, która z nich jest skuteczniejsza.
a Wydychać tak mocno, jak jest to wygodne.
iUmieścić ustnik między zębami i zamknąć usta wokół niego. Trzymając mocno komorę objętościową, nacisnąć pojemnik inhalatora pMDI jeden raz, aby uwolnić dawkę do komory objętościowej.
ii Natychmiast rozpocząć powolny i głęboki wdech przez usta.
iii Wyjąć komorę objętościową z ust, wstrzymując oddech tak długo, jak jest to wygodne.
Powtórzyć w razie potrzeby

b Umieścić ustnik między zębami i zamknąć usta wokół niego. Trzymając mocno komorę objętościową, nacisnąć pojemnik inhalatora pMDI jeden raz, aby uwolnić dawkę do komory objętościowej. Wykonać wdech i wydech przez ustnik co najmniej 2 razy. Wyjąć komorę objętościową z ust i oddychać normalnie.
Powtórzyć w razie potrzeby

Stosowanie komory objętościowej z maską twarzową
Przygotować jak pokazano. Patrz : „**Preparing the Spacer**".
iNacisnąć mocno maskę twarzową na ustnik komory objętościowej.
ii Umieścić maskę twarzową na nosie i ustach, upewniając się, że nie ma żadnych szczelin. Trzymając mocno komorę objętościową, nacisnąć pojemnik inhalatora pMDI jeden raz, aby uwolnić dawkę do komory objętościowej.
iii Wykonać wdech i wydech przez maskę twarzową co najmniej 4 razy. (Można również liczyć ile razy poruszy się niebieski zawór przepływu). Zdjąć maskę twarzową z twarzy i oddychać normalnie.
Powtórzyć w razie potrzeby

Stosowanie maski z gwizdkiem
Gwizdek powinien zabrzmieć za każdym razem, gdy dziecko wykonuje wdech. Bardzo małe dzieci mogą nie być w stanie wytworzyć wystarczającego przepływu, aby zainicjować działanie gwizdka.
(Dźwięk gwizdka zależy od dopasowania i natężenia przepływu przy wdechu).

Uwaga dotycząca utylizacji:
Komora inhalacyjna Able i akcesoria mogą być utylizowane jako zwykłe odpady z gospodarstw domowych.

Komorę inhalacyjną Able i akcesoria należy wymieniać co 12 miesięcy lub wcześniej, jeśli są uszkodzone.

Uwaga
- Nie nadaje się do stosowania u wielu pacjentów ze względu na ryzyko zakażenia.
- Należy obejrzeć urządzenie i membranę przed użyciem. Upewnić się, że membrana jest płaska, zabezpieczona i że nie ma żadnych nieprawidłowości; poluzowane membrany mogą dostać się do ust i powodować dyskomfort.
- Nie nadaje się do użytku w zmywarkach; detergenty do zmywarek do naczyń i skrajne temperatury uszkadzają urządzenie i powodują poluzowanie membran, które mogą dostać się do ust i powodować dyskomfort.
- Nie należy czyścić urządzenia za pomocą szczotki, szmatki ani innego narzędzia – może to uszkodzić urządzenie, powodując poluzowanie membran, które mogą dostać się do ust i powodować dyskomfort.
- Nie sterylizować; skrajne temperatury uszkadzają urządzenie i mogą wpływać na dawkę leku.
- Przechowywać urządzenie w czystym, suchym miejscu, w dostarczonej kolorowej torbie antystatycznej, aby zapobiec nagromadzeniu ładunków elektrostatycznych, które mogłoby negatywnie wpłynąć na podawanie leków.
- Nie poddawać urządzenia recyklingowi; komora inhalacyjna jest wykonana z wielu tworzyw sztucznych i będzie zanieczyszczona lekami po użyciu.

Symbole
	Zobacz „Instrukcję obsługi"
	Uwaga
	Producent
	Produkt ten jest zgodny z zasadniczymi wymaganiami dyrektywy dotyczącej urządzeń medycznych (93/42/EEC).

pt

Índice
1 x Able Spacer 1 x Instruções
1 x Máscara (se incluída) 1 x Tampa

Utilização Prevista
Para utilização com os inaladores pressurizados de dose calibrada mais comuns
O Able Spacer™ foi concebido para facilitar a toma da medicação a partir do seu inalador pressurizado de dose calibrada (pMDI).

Utilizador Previsto (Todas as idades são aproximadas)
Able Spacer : 4 + anos
Com máscara pequena : 0 - 4 anos
Com máscara média : 2 - 6 anos
Com máscara grande : Adulto

Atenção:
As máscaras pequena e média também estão disponíveis com um apito para ajudar a criança com a coordenação.

Lave antes da primeira utilização. Consulte: «**Cuidar da Câmara Expansora**».

Preparação da Câmara Expansora
Retire a tampa do pMDI e prepare de acordo com as instruções do fabricante.

Empurre o bocal do pMDI para dentro do adaptador do inalador flexível. Retire a tampa da câmara expansora .

Se usar uma máscara facial, consulte: «**Usar a Câmara Expansora com uma Máscara facial**».

Cuidar da Câmara Expansora
Lave a câmara expansora, pelo menos, uma vez por semana:
- Remova a tampa da câmara expansora e separe a câmara em duas metades.
- Não separe a válvula de via única da secção do bocal.
- Lave as peças com água quente e sabão. Não é necessário enxaguar as peças, já que o resíduo seco de sabão ajuda a melhorar a eficácia do medicamento.

Deixe as peças secar ao ar naturalmente.

Volte a montar quando estiverem totalmente secas.

Usar a Câmara Expansora
Prepare como mostrado e siga a ou b, o que for mais eficaz.

a Expire, enquanto for confortável.
i Coloque o bocal entre os dentes e cerre os lábios à volta dele. Segurando a câmara expansora com firmeza, pressione o recipiente do pMDI uma vez para libertar uma dose na câmara expansora.
ii Inale de imediato devagar e profundamente pela boca.
iii Retire a câmara expansora da boca e continue a suster a respiração tanto quanto confortável.
Repita, se necessário

b Coloque o bocal entre os dentes e cerre os lábios à volta dele. Segurando a câmara expansora com firmeza, pressione o recipiente do pMDI uma vez para libertar uma dose na câmara expansora. Inspire e expire pelo bocal, pelo menos, 2 vezes. Retire a câmara expansora da boca e respire normalmente.
Repita, se necessário

Usar a Câmara Expansora com uma Máscara Facial
Prepare como mostrado. Consulte : «**Preparação da Câmara Expansora**».
i Empurre a máscara facial com firmeza para inseri-la no bocal da câmara expansora.
ii Coloque a máscara facial sobre o nariz e boca, certificando-se de que não existem espaços. Segurando a câmara expansora com firmeza, pressione o recipiente do pMDI uma vez para libertar uma dose na câmara expansora.
iii Inspire e expire pela máscara facial, pelo menos, 4 vezes. (Também pode contar o movimento da válvula de fluxo azul). Retire a máscara do rosto e respire normalmente.
Repita, se necessário

Utilizar a Máscara com Apito
O apito foi concebido para fazer barulho sempre que a criança inspira. As crianças mais pequenas podem não gerar um fluxo suficiente para acionar o apito.
(O som do apito depende do ajuste e da taxa de fluxo de inalação).

Observação de Eliminação:
O Espaçador Able e acessórios podem ser eliminados como lixo doméstico normal.

Substitua o Espaçador Able e acessórios a cada 12 meses ou antes, se danificado.

Atenção
- Não adequado para utilização por vários pacientes devido ao risco de infeção.
- Antes de utilizar, examine o dispositivo e o diafragma. Certifique-se de que o diafragma está plano, preso e que não existem irregularidades; diafragmas soltos podem entrar na boca e provocar desconforto.
- Não adequado para colocação na máquina da louça; os detergentes da máquina e temperaturas extremas danificam o dispositivo e soltam os diafragmas, que podem entrar na boca e provocar desconforto.
- Não limpe o dispositivo com uma escova, pano ou qualquer outro acessório; isto danificará o dispositivo, soltando os diafragmas, que podem entrar na boca e provocar desconforto.
- Não esterilize; temperaturas extremas danificam o dispositivo e podem afetar a dose de medicamento.
- Guarde o dispositivo num local limpo e seco, no saco colorido antiestático fornecido para prevenir uma carga eletrostática que pode afetar negativamente a administração do medicamento.
- Não recicle o dispositivo; o espaçador é composto por vários plásticos e estará contaminado com medicamentos após utilização.

Símbolos
	Consultar «Instruções»
	Atenç ão
	Fabricante
	Este produto cumpre os requisitos essenciais da diretiva relativa a dispositivos médicos (93/42/EEC).

ro

Conținut
1 x distanțier Able 1 x instrucțiuni
1 x mască (dacă este inclusă) 1 x capac

Utilizare preconizată
Utilizarea cu majoritatea pMDI-uri (inhalatoare presurizate cu doze măsurate) obișnuite
Able Spacer™ este conceput pentru a facilita administrarea medicației prin inhalatorul dvs. presurizat cu doze măsurate (pMDI).

Utilizatorul preconizat (toate vârstele sunt aproximative)
Able Spacer : 4 + years
Cu mască de dimensiune mică : 0 - 4 years
Cu mască de dimensiune medie : 2 - 6 years
Cu mască de dimensiune mare : Adult

Rețineți:
Măștile de dimensiune mică și medie sunt, de asemenea, disponibile cu un fluier pentru a ajuta copii cu coordonarea.

Spălați înainte de prima utilizare. Consultați: '**Întreținerea distanțierului**'.

Pregătirea distanțierului
Îndepărtați capacul de pe pMDI și pregătiți conform instrucțiunilor producătorului.

Împingeți piesa bucală a pMDI în adaptorul inhalatorului flexibil. Îndepărtați capacul distanțierului (dacă s-a furnizat).

Dacă se utilizează o mască facială, consultați: **„Utilizarea distanțierului cu masca facială".**

Întreținerea distanțierului
Spălați distanțierul cel puțin o dată pe săptămână:
- Îndepărtați capacul distanțierului și separați cele două jumătăți ale camerei.
- Nu separați supapa unisens de secțiunea piesei bucale.
- Spălați componentele în apă caldă cu săpun. Nu este necesar să clătiți componentele deoarece reziduurile de săpun uscat îmbunătățesc administrarea medicamentului.

Lăsați componentele să se usuce natural.
Asamblați din nou când componentele sunt complet uscate.

Utilizarea distanțierului
Pregătiți astfel cum este prezentat sau urmați a sau b, în funcție de eficacitate.
a Expirați, până la limita confortabilului.
i Poziționați piesa bucală între dinți și fixați buzele în jurul acesteia. În timp ce țineți ferm distanțierul, apăsați recipientul pMDI în jos o dată pentru a elibera o doză în distanțier.
ii Inhalați imediat încet și adânc prin gură.
iii Scoateți distanțierul din gură în timp ce vă țineți respirația atât timp cât este confortabil.
Repetați dacă este necesar

b Poziționați piesa bucală între dinți și fixați buzele în jurul acesteia. În timp ce țineți ferm distanțierul, apăsați recipientul pMDI în jos o dată pentru a elibera o doză în distanțier. Inspirați și expirați prin piesa bucală de cel puțin de 2 ori. Scoateți distanțierul din gură și respirați normal.
Repetați dacă este necesar

Utilizarea distanțierului cu masca facială
Pregătiți astfel cum este prezentat. Consultați: '**Pregătirea distanțierului**'.
i Împingeți masca facială ferm pe piesa bucală a distanțierului.
ii Poziționați masca facială peste nas și gură, asigurând că nu există spații libere. În timp ce țineți ferm distanțierul, apăsați recipientul pMDI în jos o dată pentru a elibera o doză în distanțier.
iii Inspirați și expirați prin masca facială de cel puțin de 4 ori. (Mișcarea supapei cu debit albastră poate fi, de asemenea, numărată). Scoateți masca de pe față și respirați normal.
Repetați dacă este necesar

Utilizarea măștii cu fluier
Fluierul este conceput pentru a emite un sunet de fiecare dată când copilul inhalează. Copii foarte mici pot să nu genereze suficient debit pentru a genera sunetul.
(Sunetul de fluierat depinde de potrivire și debitul inhalării).

Notă privind eliminarea:
Distanțierul și accesoriile Able pot fi eliminate cu deșeurile menajere obișnuite.

Înlocuiți distanțierul și accesoriile Able la fiecare 12 luni sau mai devreme, în caz de deteriorări.

Atenție
- Nu este adecvat pentru utilizare de către mai mulți pacient din cauza riscului de infecție.
- Inspectați dispozitivul și diafragma înainte de utilizare. Asigurați-vă că diafragma este plată, etanșă și nu prezintă neregularități; diafragmele slăbite pot intra în cavitatea bucală și pot cauza disconfort.
- Nu este adecvat pentru utilizare în mașina de spălat vase; detergenții utilizați la mașina de spălat vase și temperaturile extreme deteriorează dispozitivul și cauzează slăbirea diafragmei, care poate intra în cavitatea bucală și poate cauza disconfort.
- Nu curățați dispozitivul cu o perie, cârpă sau niciun alt instrument, acestea deteriorează dispozitivul și cauzează slăbirea diafragmei, care poate intra în cavitatea bucală și poate cauza disconfort.
- Nu sterilizați, temperaturile extreme deteriorează dispozitivul și pot afecta dozarea medicației.
- Păstrați dispozitivul într-un loc curat și uscat, în punga antistatică colorată furnizată pentru a preveni încărcarea electrostatică, aceasta putând avea un efect negativ asupra administrării medicației.
- Nu reciclați dispozitivul, distanțierul este fabricat din mai multe materiale plastice și va fi contaminat cu medicație după utilizare.

Simboluri
	Consultați „Instrucțiunile"
	Atenție
	Producător
	Acest produs respectă cerințele esențiale ale Directivei privind dispozitivele medicale (93/42/EEC).

ru

Комплект поставки
Спейсер Able - 1 шт. Инструкции - 1 шт.
Маска (если входит в комплект) - 1 шт. Колпачок - 1 шт.

Назначение
Предназначен для использования с большинством обычных ДАИ
Спейсер Able Spacer™ разработан так, чтобы упростить прием лекарственного препарата с помощью дозирующего аэрозольного ингалятора (ДАИ).

Предполагаемые пользователи
(Все значения возраста указаны приблизительно.)
Able Spacer : от 4 лет и старше
С маленькой маской : 0 - 4 года
Со средней маской : 2 - 6 лет
С большой маской : взрослые

Примечание
Также предлагаются маленькие и средние маски со свистком, чтобы помочь детям скоординировать движения и дыхание.

Помыть перед первым использованием. См. раздел **«Уход за спейсером»**.

Подготовка спейсера
Снимите колпачок с ДАИ и подготовьте ингалятор согласно инструкциям производителя.

Вставьте мундштук ДАИ в гибкий переходник для ингалятора. снимите колпачок со спейсера.

В случае использования маски для лица см. раздел **«Использование спейсера с маской для лица»**.

Уход за спейсером
Мойте спейсер не реже одного раза в неделю.
- Снимите колпачок со спейсера и разделите две детали емкости.
- Не снимайте с мундштука одноходовой клапан.
- Помойте детали спейсера в теплой мыльной воде. Не нужно ополаскивать детали, так как высохшие мыльные остатки помогают улучшить поступление лекарственного препарата.

Дайте деталям высохнуть естественным образом.
Когда детали полностью высохнут, соберите спейсер.

Применение спейсера
Подготовьте спейсер, как показано, и выполните действия, указанные в варианте а) или б), в зависимости от того, какой вариант для вас эффективнее.
а)Полностью выдохните, насколько это возможно без ощущения дискомфорта.
i. Вставьте мундштук между зубами и зажмите его губами. Прочно удерживая спейсер, нажмите на емкость ингалятора вниз один раз, чтобы впрыснуть дозу препарата в спейсер.
ii. Сразу же медленно и глубоко вдохните через рот.
iii. Выньте спейсер изо рта, задержав при этом дыхание так долго, как сможете без ощущения дискомфорта.
При необходимости повторите.

б)Вставьте мундштук между зубами и зажмите его губами. Прочно удерживая спейсер, нажмите на емкость ингалятора вниз один раз, чтобы впрыснуть дозу препарата в спейсер. Сделайте не меньше 2 вдохов и выдохов через мундштук. Выньте спейсер изо рта и дышите как обычно.
При необходимости повторите.

Использование спейсера с маской для лица
Подготовьте спейсер, как показано. См. раздел **«Подготовка спейсера»**.
i Плотно наденьте маску на мундштук спейсера.
ii Приложите маску для лица к носу и рту так, чтобы не было зазоров. Прочно удерживая спейсер, нажмите на емкость ингалятора вниз один раз, чтобы впрыснуть дозу препарата в спейсер.
iii Сделайте не меньше 4 вдохов и выдохов через маску. (Также можно считать движения синего клапана.) Снимите маску для лица и дышите как обычно.
При необходимости повторите.

Использование маски со свистком
Свисток предназначен для того, чтобы издавать звук каждый раз при вдохе ребенка. У очень маленьких детей поток воздуха при дыхании может быть недостаточным для срабатывания свистка.
(Звук свистка зависит от прилегания и скорости потока воздуха при дыхании.)

Примечание относительно утилизации
Спейсер Able Spacer и аксессуары могут быть утилизированы как обычные бытовые отходы.
Заменяйте спейсер Able Spacer и аксессуары каждые 12 месяцев или раньше, если они повреждены.

Внимание
- Подходит для использования только одним пациентом (из-за риска инфекции).
- Проверьте устройство и диафрагму перед использованием. Убедитесь, что диафрагма плоская, ровная и надежно закреплена; плохо закрепленная диафрагма может попасть в рот и вызвать дискомфорт.
- Не загружайте устройство в посудомоечную машину; Моющие средства и экстремальные температуры могут повредить устройство и вызвать ослабление диафрагмы. Свободная диафрагма может попасть в рот и вызвать дискомфорт.
- Не чистите устройство с помощью щетки, моющей тряпки и других принадлежностей, это может повредить устройство и вызвать ослабление диафрагмы. Свободная диафрагма может попасть в рот и вызвать дискомфорт.
- Не стерилизуйте устройство; экстремальные температуры могут повредить устройство и повлиять на дозу лекарственного препарата.
- Храните устройство в чистом и сухом месте, в цветном антистатическом пакете, предназначенном для предотвращения электростатического заряда, который может отрицательно повлиять на введение лекарственного препарата.
- Не отправляйте устройство на переработку; спейсер сделан из нескольких видов пластика, и при использовании будет загрязнен лекарственными препаратами.

Обозначения
	Прочитайте инструкции
	Предупреждение
	Производитель
	Настоящее изделие отвечает основным требованиям Директивы по медицинскимприборам (93/42/EEC).

sk

Obsah
1 x Able Spacer 1 x Pokyny
1 x Maska (ak je súčasťou balenia) 1 x Kryt

Určené použitie
Na použitie s väčšinou tlakových dávkovačov s odmeranou dávkou
Able Spacer™ je navrhnutý tak, aby uľahčoval užitie lieku z vášho tlakového inhalátora s odmeranou dávkou (pMDI).

Určený užívateľ (Všetky vekové kategórie sú približné)
Able Spacer : 4 + rokov
S malou maskou : 0 - 4 rokov
So strednou maskou : 2 - 6 roky
S veľkou maskou : Dospelí

Vezmite prosím na vedomie:
Malé a stredné masky sú dostupné aj s píšťalkou pre pomoc dieťaťu s koordináciou.

Pred prvým použitím umyte. Pozrite: '**Starostlivosť o Spacer**'.

Príprava nadstavca Spacer
Odstráňte viečko z inhalátora s odmeranou dávkou a pripravte ho podľa pokynov výrobcu.

Vložte náustok inhalátora s odmeranou dávkou do flexibilného adaptéra inhalátora. Odstráňte kryt nadstavca.

Ak používate masku, pozrite prosím: '**Použitie Spacera s maskou na tvár**'.

Starostlivosť o nadstavec Spacer
Aplikátor umyte aspoň raz týždenne:
- Odstráňte kryt nadstavca a oddeľte dve polovice komory.
- Neoddeľujte jednosmerný ventil od časti náustku.
- Jednotlivé časti umyte v teplej mydlovej vode. Nie je potrebné oplachovať jednotlivé časti, keďže vyschnuté mydlové reziduá pomáhajú zlepšiť dodávanie lieku.

Časti nechajte voľne vyschnúť na vzduchu.
Znovu zmontujte aj keď je úplne suchý.

Použitie nadstavca Spacer
Pripravte ako je uvedené a nasledujte pokyny v bode a alebo b, podľa toho, ktoré sú najefektívnejšie.
a Vydýchnite tak silno, ako to je komfortné.
i Umiestnite náustok medzi zuby a utesnite svoje pery okolo neho. Jemne držiac nadstavec stlačte zásobník inhalátora s odmeranou dávkou dole jedenkrát na uvoľnenie dávky do nadstavca.
ii Okamžite pomaly a hlboko vdýchnite cez ústa.
iii Vyberte nadstavec z úst, pričom zadržte dych tak dlho, pokiaľ to je komfortné.
V prípade potreby zopakujte

b Umiestnite náustok medzi zuby a utesnite svoje pery okolo neho. Jemne držiac nadstavec stlačte dole zásobník inhalátora s odmeranou dávkou jedenkrát na uvoľnenie dávky do nadstavca. Vdýchnite a vydýchnite cez náustok aspoň 2krát. Vyberte nadstavec z úst a normálne dýchajte.
V prípade potreby zopakujte

Použitie nadstavca Spacer s maskou na tvár
Pripravte ako je uvedené. Pozrite: '**Príprava nadstavca Spacer**'.
i Masku na tvár pevne pritlačte na náustok nadstavca.
ii Umiestnite masku na tvár na nos a ústa, pričom sa uistite, že medzi nimi a maskou nie sú žiadne otvory. Pevne držiac nadstavec potlačte smerom nadol zásobník inhalátora s odmeranou dávkou jedenkrát na uvoľnenie dávky do nadstavca.
iii Vdýchnite a vydýchnite cez masku najmenej 4krát. (Môže sa tiež počítať pohyb modrého prietokového ventilu). Odstráňte masku z tváre a dýchajte normálne.
V prípade potreby zopakujte

Použitie masky s píšťalkou
Píšťalka je navrhnutá tak, aby zaznela vždy, keď sa dieťa nadýchne. Veľmi malé deti nemusia vytvárať dostatočný prietok na spustenie píšťalky.
(Zvuk píšťalky závisí od stavu a inhalačného prietoku).

Poznámka k likvidácii:
Inhalačný nástavec Able Spacer a jeho príslušenstvo je možné likvidovať ako bežný komunálny odpad.

Vymieňajte inhalačný nástavec Able Spacer a príslušenstvo každých 12 mesiacov alebo v prípade poškodenia skôr.

Upozornenie
- Nie je vhodné pre používanie viacerími pacientmi kvôli nebezpečenstvu infekcie.
- Pred použitím skontrolujte zariadenie a membránu. Presvedčte sa o tom, že membrána je plochá, bezpečná a bez závad; voľné membrány môžu vojsť do úst a spôsobiť nepríjemnosť.
- Nie je vhodné pre umývanie v umývačke riadu; čistiace prostriedky v umývačke riadu a extrémne teploty poškodzujú zariadenie a spôsobujú uvoľnenie membrány, ktorá môže vojsť do úst a spôsobiť nepríjemnosť.
- Nečistite zariadenie kefou, handrou alebo iným náradím, poškodzuje to zariadenie a spôsobuje uvoľnenie membrány, ktorá môže vojsť do úst a spôsobiť nepríjemnosť.
- Nesterilizujte; extrémne teploty poškodzujú zariadenia a môžu ovplyvniť dávkovanie lieku.
- Skladujte zariadenie na čistom, suchom mieste v priloženom farebnom antistatickom vaku, aby ste zabránili elektrostatickému nabitiu, čo môže mať negatívny vplyv na dávkovanie lieku.
- Nerecyklujte zariadenie; inhalačný nástavec je vyrobený z viacerých druhov plastov a pri používaný sa kontaminuje liečivom.

Symboly
	Pozrite 'Pokyny'
	Výstraha
	Výrobca
	Tento výrobok spĺňa základné požiadavky smernice zdravotníckych pomôcok (93/42/EEC).

sl

Vsebina
1 x Able razširjevalec 1 x navodila
1 x maska (če je priložena) 1 x pokrov

Namen uporabe
Za uporabo z večino običajnih pMDI
Able Spacer™ je narejen za pomoč pri jemanju zdravil z inhalatorjem z določenim odmerkom (pMDI).

Namenjeno uporabniku (Vse starosti so približne)
Able Spacer (razširjevalec) : 4 leta ali več
Z manjšo masko : 0 - 4 leta
S srednjo masko : 2 - 6 leta
Z večjo masko : Odrasli

Prosimo ne pozabite:
Majhne in srednje maske so vedno opremljene s piščalko, ki otroku pomaga pri koordinaciji.

Pred uporabo operite. Glejte: '**Skrb za razširjevalec**'.

Priprava razširjevalca
S pMDI odstranite pokrov, ter pripomoček pripravite v skladu z navodili proizvajalca.

Potisnite ustnik pMDI v upogljivi adapter inhalatorja. odstraniti pokrov razširjevalca.

Če uporabljate obrazno masko, prosim glejte: '**Uporaba razširjevalca z obrazno masko**'.

Skrb za razširjevalec
Operite razširjevalec vsaj enkrat na teden:
- Odstranite pokrov razširjevalca in razširite dve polovici komore.
- Ne snemajte enosmernega ventila z ustnika.
- Operite dele v milnici. Delov ni potrebno spirati, saj posušeni ostanki mila pomagajo pri vnašanju zdravila.

Deli se morajo posušiti po naravni poti.
Ponovno sestavite po tem, ko se docela posuši.

Uporaba razširjevalca
Pripravite, kot je prikazano in sledite metodi a ali b, katera je bolj učinkovita.

a Izdihnite, do koder gre.
i Namestite ustnik med zobe, ter stisnite ustnice okoli njega. Medtem, ko razširjevalec trdno držite, enkrat pritisnite navzdol posodo pMDI, ter iztisnite odmerek v razširjevalec.
ii Nemudoma počasi in globoko vdihnite skozi usta.
iii Odstranite razširjevalec iz ust, ter zadržite dah kolikor lahko brez pretiranega truda.

Po potrebi ponovite

b Vdenite ustnik med zobe, ter ga objemite z ustnicami. Medtem, ko razširjevalec trdno držite, enkrat pritisnite navzdol posodo pMDI, da sprostite odmerek v razširjevalec. Nato vsaj dvakrat globoko vdihnite in izdihnite skozi ustnik. Odstranite razširjevalec z ust in dihajte normalno
Po potrebi ponovite

Uporaba razširjevalca z obrazno masko
Pripravite, kot je prikazano. Glejte: '**Priprava razširjevalca**'.
i Potisnite masko trdno na ustnik razširjevalca.
ii Namestite obrazno masko preko nosu in ust, ter zagotovite, da ne pride do lukenj. Medtem, ko trdno držite razširjevalec, potisnite posodo pMDI navzdol enkrat da sprostite odmerek v razširjevalec.
iii Štirikrat vdihnite in izdihnite skozi obrazno masko. (Štejete lahko tudi gibanje modrega pretočnega ventila). Odstranite obrazno masko z obraza in dihajte normalno.
Po potrebi ponovite

Uporaba maske s piščaljo
Piščal je narejena tako, da zapiska vsakič, ko otrok vdihne. Zelo majhni otroci morda ne bodo mogli dihati dovolj močno, da bi povzročili piskanje.
(Zvok piščali je odvisen od ustreznosti in ravni pretoka vdihavanja).

Odlaganje pripomočka:
Able Distančnik in dodatke lahko odstranite med običajne gospodinjske smeti.

Able Distančnik in dodatke menjajte vsakih 12 mesecev, oziroma prej, če je poškodovan.

Pozor
- Zaradi tveganja infekcije ni primerno za uporabo več bolnikov.
- Pred uporabo preglejte napravo in diafragmo. Prepričajte se, da je diafragma napeta, varna in, da na njej ni vidnih nepravilnosti; če diafragma ni napeta, lahko pride v usta, kar ni prijetno.
- Ni primerno za uporabo v pomivalnem stroju; detergent pomivalnega stroja in izredne temperature lahko poškodujejo napravo in povzročijo popuščanje diafragme, ki lahko nato pride v usta in povzroči neprijetnosti.
- Naprave ne čistite s krtačo, krpo ali drugim, saj s tem lahko poškodujete napravo in povzročite popuščanje diafragme, ki lahko nato pride v usta in povzroči neprijetnosti.
- Ne sterilizirajte; izredne temperature lahko napravo poškodujejo in prizadenejo odmerek zdravila.
- Hranite napravo na čistem in suhem mestu v posebej pripravljeni vrečki, ki je namenjena za preprečevanje elektrostatične napetosti in lahko negativno vpliva na dovajanje zdravila.
- Naprave ne reciklirajte; distančnik je narejen iz več različnih vrst plastike in bo po uporabi kontaminiran z zdravilom.

Simboli
	Poglejte 'Navodilo'
	Previdno!
	Proizvajalec
	Ta izdelek je skladen z osnovnimi zahtevami glede medicinskih pripomočkov po direktivi (93/42/EEC).

sr

Sadržaj
1 x „Able" komorica za lakše udisanje 1 x uputstvo
1 x maska (ako je uključena) 1 x kapica

Namena
Za upotrebu sa većinom uobičajenih pMDI
Able Spacer™ je dizajniran da olakša uzimanje leka iz vaše pumpice pod pritiskom (pMDI).

Predviđeni korisnik (Sve starosne dobi su približne)
Able Spacer : Stariji od 4 godine
Sa malom maskom : 0 - 4 godine
Sa srednjom maskom : 2 - 6 godine
Sa velikom maskom : Odrasli

Imajte na umu:
Male i srednje maske su takođe dostupne sa pištaljkom za pomoć deci u koordinaciji.

Operite pre prvobitne upotrebe. Pogledajte: '**Održavanje komorice za lakše udisanje**'.

Priprema komorice za lakše udisanje
Uklonite poklopac sa pMDI i pripremite ga u skladu sa uputstvima proizvođača.

Gurnite usnik pMDI-a u fleksibilni adapter za inhalator. i uklonite kapicu komorice za lakše udisanje (ako je isporučena).

Ako koristite masku za lice, pogledajte: **„Korišćenje komorice za lakše udisanje sa maskom za lice"**.

'Održavanje komorice za lakše udisanje'
Operite komoricu za lakše udisanje najmanje jednom nedeljno:
- Uklonite kapicu komorice za lakše udisanje i razdvojite dve polovine komorice.
- Ne odvajajte jednosmerni ventil od usnika.
- Operite delove u toploj vodi sa sapunastom vodom. Nema potrebe za ispiranjem delova jer osušeni ostaci od sapuna pomažu poboljšanju isporuke leka.

Dopustite da se delovi prirodno osuše na vazduhu.
Ponovo sklopite kada je potpuno suva.

Korišćenje komorice za lakše udisanje
Pripremite kao što je prikazano i pratite a ili b, šta god je efikasnije.
a Izdahnite sve dok se osećate prijatno.
i Stavite usnik između zuba i stavite usne oko njega. Čvrsto držeći komoricu za lakše udisanje, pritisnite posudu pMDI jednom da oslobodite dozu u komoricu za lakše udisanje.
ii Odmah udahnite polako i duboko kroz usta.
iii Uklonite komoricu za lakše udisanje iz usta dok držite dah sve dok se osećate prijatno.
Ponovite ako je potrebno

b Stavite usnik između zuba i stavite usne oko njega. Čvrsto držeći komoricu za lakše udisanje, pritisnite posudu pMDI jednom da oslobodite dozu u komoricu za lakše udisanje. Udahnite i izdahnite kroz komoricu za lakše udisanje najmanje 2 puta. Uklonite komoricu za lakše udisanje iz usta i normalno udišite.
Ponovite ako je potrebno

Korišćenje komorice za lakše udisanje sa maskom za lice
Pripremite kao što je prikazano. Pogledajte: '**Priprema komorice za lakše udisanje**'.
i Čvrsto gurnite masku za lice na usnik komorice za lakše disanje.
ii Stavite masku za lice preko nosa i usta, pazeći da nema praznina. Čvrsto držeći komoricu za lakše udisanje., pritisnite posudu pMDI-ja jednom da oslobodite dozu u komoricu za lakše udisanje.
iii Udahnite i izdahnite kroz masku za lice najmanje 4 puta. (Pomeranje plavog protočnog ventila se takođe može računati). Skinite masku sa lica i normalno dišite.
Ponovite ako je potrebno

Korišćenje maske sa pištaljkom
Pištaljka je dizajnirana tako da se oglasi svaki put kada dete udiše. Veoma mala deca ne mogu da generišu dovoljan protok za pokretanje zvižduka.
(Zvižduk zavisi od protoka prianjanja i stope protoka inhalacije).

Napomena o odlaganju:
Komorica za lakše udisanje „Able" i dodatna oprema se mogu odlagati kao običan kućni otpad.

Zamenite komoricu za lakše udisanje „Able" i dodatnu opremu svakih 12 meseci ili ranije ako su oštećeni

Oprez
- Nije pogodno za upotrebu kod više pacijenata zbog rizika od infekcije.
- Pregledajte uređaj i dijafragmu pre upotrebe. Osigurajte da je dijafragma ravna, pričvršćena i da nema nepravilnosti; labave dijafragme mogu ući u usta i izazvati nelagodnost.
- Nije pogodna za upotrebu u mašini za pranje suđa; deterdženti za sudove i ekstremne temperature oštećuju uređaj i uzrokuju labave dijafragme koje mogu ući u usta i izazvati nelagodnost.
- Nemojte da čistite uređaj četkom, krpom ili bilo kojim drugim uređajem, tako ćete oštetiti uređaj što će dovesti do labavih dijafragmi koje mogu ući u usta i izazvati nelagodnost.
- Ne sterilizujte ponovo; ekstremne temperature oštećuju uređaj i mogu uticati na dozu lekova.
- Uređaj čuvajte na čistom i suvom mestu u obloženoj antistatičkoj vrećici kako biste sprečili elektrostatičko naelektrisanje koje može negativno da utiče na primenu lekova.
- Nemojte da reciklirate uređaj; komorica za lakše udisanje je napravljena od višestruke plastike i biće kontaminirana lekovima nakon upotrebe.

Симболи
	Pogledajte „Uputstva"
	Oprez
	Proizvođač
	Ovaj proizvod je u skladu sa osnovnim zahtevima direktive o medicinskim uređajima (93/42/EEC).

sv

Innehåll
1 Able Spacer andningsbehållare 1 bruksanvisning
1 mask (om den ingår) 1 lock

Avsedd användning
För användning med de flesta vanliga sprayinhalatorer
Able Spacer™ andningsbehållare är avsedd att göra det enklare att tillföra medicin från en sprayinhalator (pMDI, pressurised metered dose inhaler).

Avsedd användare (Alla åldrar är ungefärliga)
Able Spacer : 4 + år
Med liten mask : 0 - 4 år
Med medelstor mask : 2 - 6 år
Med stor mask : Vuxen

Obs!:
De små och medelstora maskerna finns även med vissla, som hjälper barn med koordinationen.

Rengör före första användning. Se **Sköta om andningsbehållaren**.

Förbereda andningsbehållaren
Ta av locket från sprayinhalatorn och förbered enligt tillverkarens anvisningar.

Tryck in sprayinhalatorns munstycke i den flexibla inhalatoradaptern. och ta av andningsbehållarens lock.

Om ansiktsmask används, se **Använda andningsbehållaren med ansiktsmask**.

Sköta om andningsbehållaren
Rengör andningsbehållaren minst en gång i veckan:
- Ta av andningsbehållarens lock och ta isär de två halvorna.
- Ta inte av envägsventilen från munstycket.
- Tvätta delarna i varmt tvålvatten. Delarna behöver inte sköljas, för de torkade tvålresterna bidrar till att förbättra tillförseln av medicinen.

Låt delarna lufttorka naturligt.

Sätt ihop igen när delarna är helt torra.

Använda andningsbehållaren
Förbered enligt anvisningarna a eller b, beroende på vad som är mest effektivt.

a Andas ut så länge det känns bekvämt.
i Placera munstycket mellan tänderna och slut läpparna runt det. Håll stadigt i andningsbehållaren och tryck ned inhalatorn en gång så att en dos överförs till andningsbehållaren.
ii Ta genast ett långsamt och djupt andetag genom munnen.
iii Ta ut andningsbehållaren ur munnen samtidigt som du håller andan så länge det känns bekvämt.

Upprepa vid behov

b Placera munstycket mellan tänderna och slut l äpparna runt det. Håll stadigt i andningsbehållaren och tryck ned inhalatorn en gång så att en dos överförs till andningsbehållaren. Andas in och ut genom munstycket minst två gånger. Ta ut andningsbehållaren ur munnen och andas normalt
Upprepa vid behov

Använda andningsbehållaren med ansiktsmask
Förbered enligt anvisningarna. Se **Förbereda andningsbehållaren**.
i Tryck på ansiktsmasken på andningsbehållarens munstycke.
ii Placera ansiktsmasken över näsa och mun. Se till att den sluter tätt. Håll stadigt i andningsbehållaren och tryck ned inhalatorn en gång så att en dos överförs till andningsbehållaren.
iii Andas in och ut genom ansiktsmasken minst fyra gånger. (Det går även att räkna den blå flödesventilens rörelser). Ta av ansiktsmasken från ansiktet och andas normalt.
Upprepa vid behov

Använda masken med vissla
Visslan har utformats för att ljuda varje gång barnet andas in. Mycket små barn kan inte åstadkomma ett tillräckligt starkt flöde för att få visslan att ljuda.
(Visslans ljud varierar beroende på passform och inandningsflöde).

Bortskaffning:
Able Spacer och tillbehören kan bortskaffas som vanligt hushållsavfall.

Byt ut Able Spacer och tillbehören var 12:e månad eller tidigare om skada uppstår.

Varning
- Inte lämplig för användning med flera olika patienter på grund av infektionsrisk.
- Inspektera enheten och membranet före användning. Kontrollera att membranet är platt och sitter säkert och att inga avvikelser förekommer. Lösa membran kan hamna i munnen och orsaka obehag.
- Inte lämplig för maskindisk. Diskmedel och extrema temperaturer orsakar skada på enheten och kan ge upphov till lösa membran som kan hamna i munnen och orsaka obehag.
- Produkten ska inte rengöras med borste, trasa eller annat redskap. Detta orsakar skada på enheten vilket kan ge upphov till lösa membran som kan hamna i munnen och orsaka obehag.
- Ska inte steriliseras. Extrema temperaturer orsakar skada på enheten och kan påverka läkemedelsdosen.
- Förvara produkten på en ren och torr plats i den medföljande färgade antistatiska påsen för att förhindra elektrostatisk laddning som kan påverka administreringen av läkemedel negativt.
- Produkten ska inte återvinnas. Andningsbehållaren är tillverkad av flera sorters plast och kontamineras med läkemedel vid användning.

Symboler
	Se efter i bruksanvisningen
	Varning
	Tillverkare
	Denna produkt uppfyller de väsentliga kraven i det medicintekniska direktivet (93/42/EEC).